2010年　NTS近畿ブロック合宿大会

カデット　69ｋｇ級

B・Dマット

氏名・所属・学校名

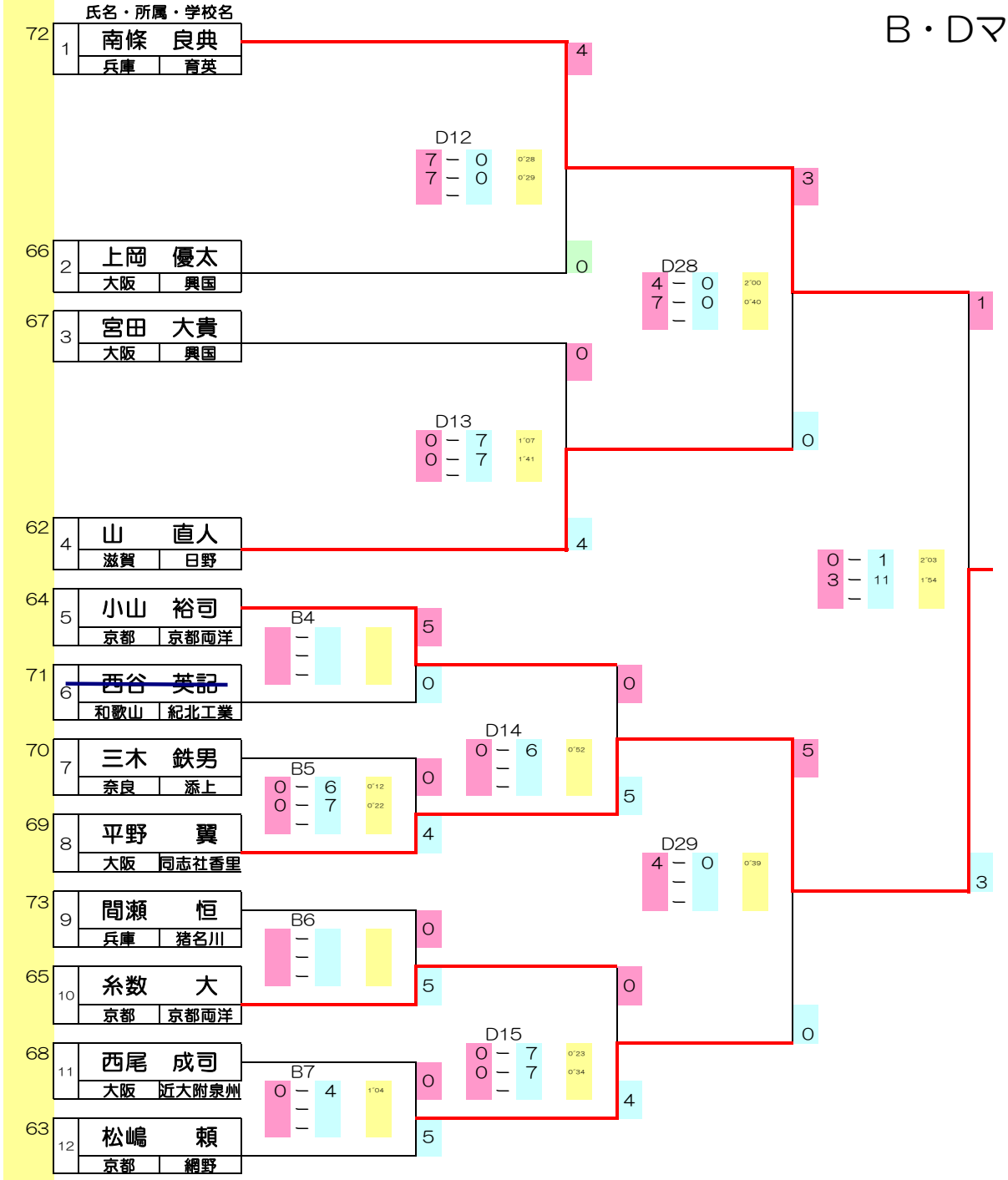

敗者復活戦【３位決定戦】

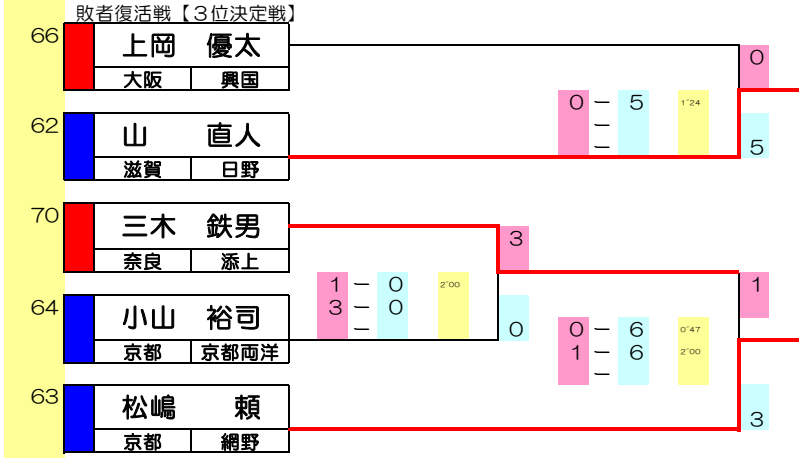

順位	番号	氏名	都道府県	学校
第１位	69	平野　翼	大阪	同志社香里
第２位	72	南條　良典	兵庫	育英
第３位	62	山　直人	滋賀	日野
第３位	63	松嶋　頼	京都	網野
第５位	66	上岡　優太	大阪	興国
第５位	70	三木　鉄男	奈良	添上