グレコローマンレスリング72kg
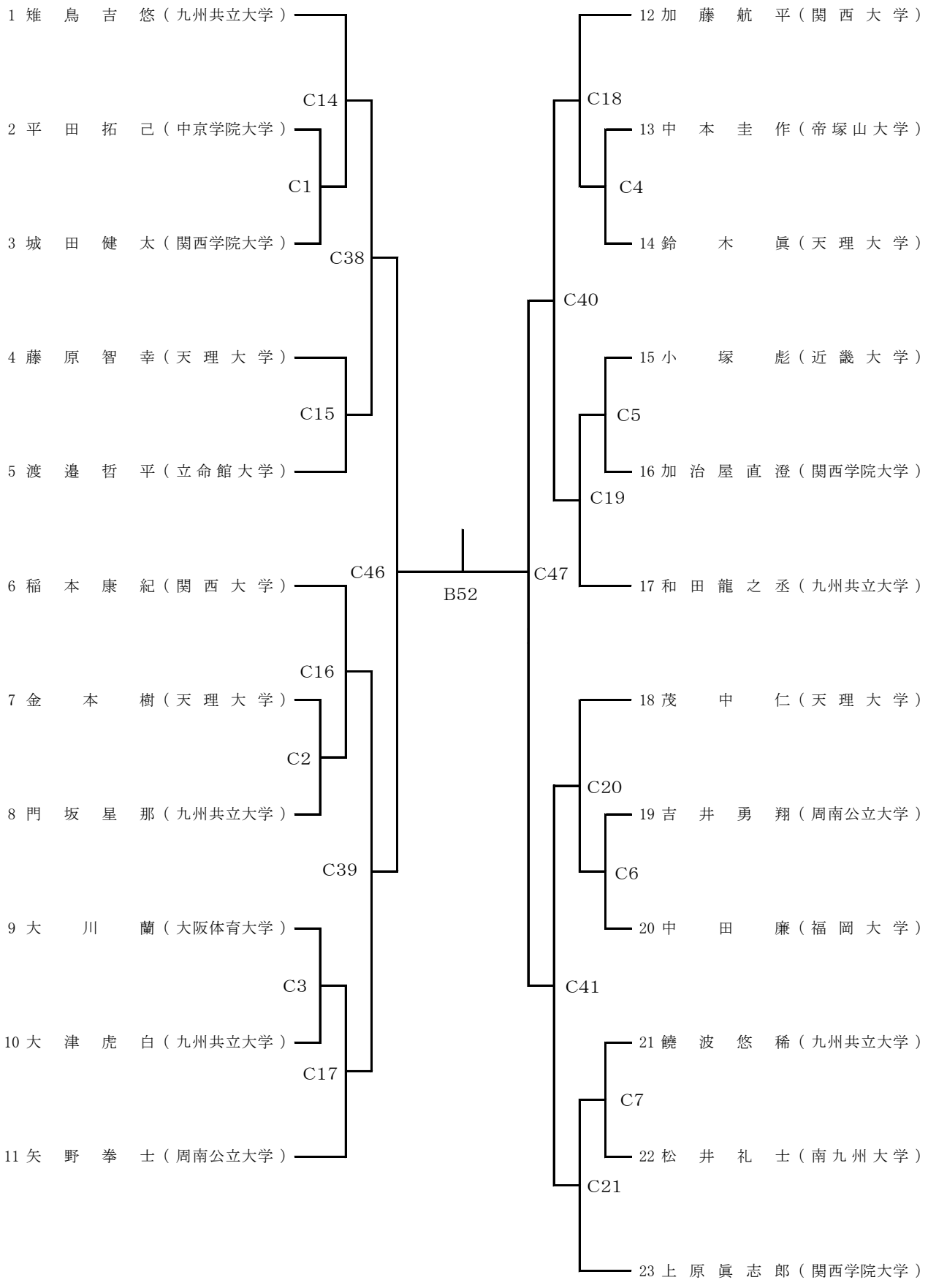
1R 2R 3R SF　F　SF 3R 2R 1R