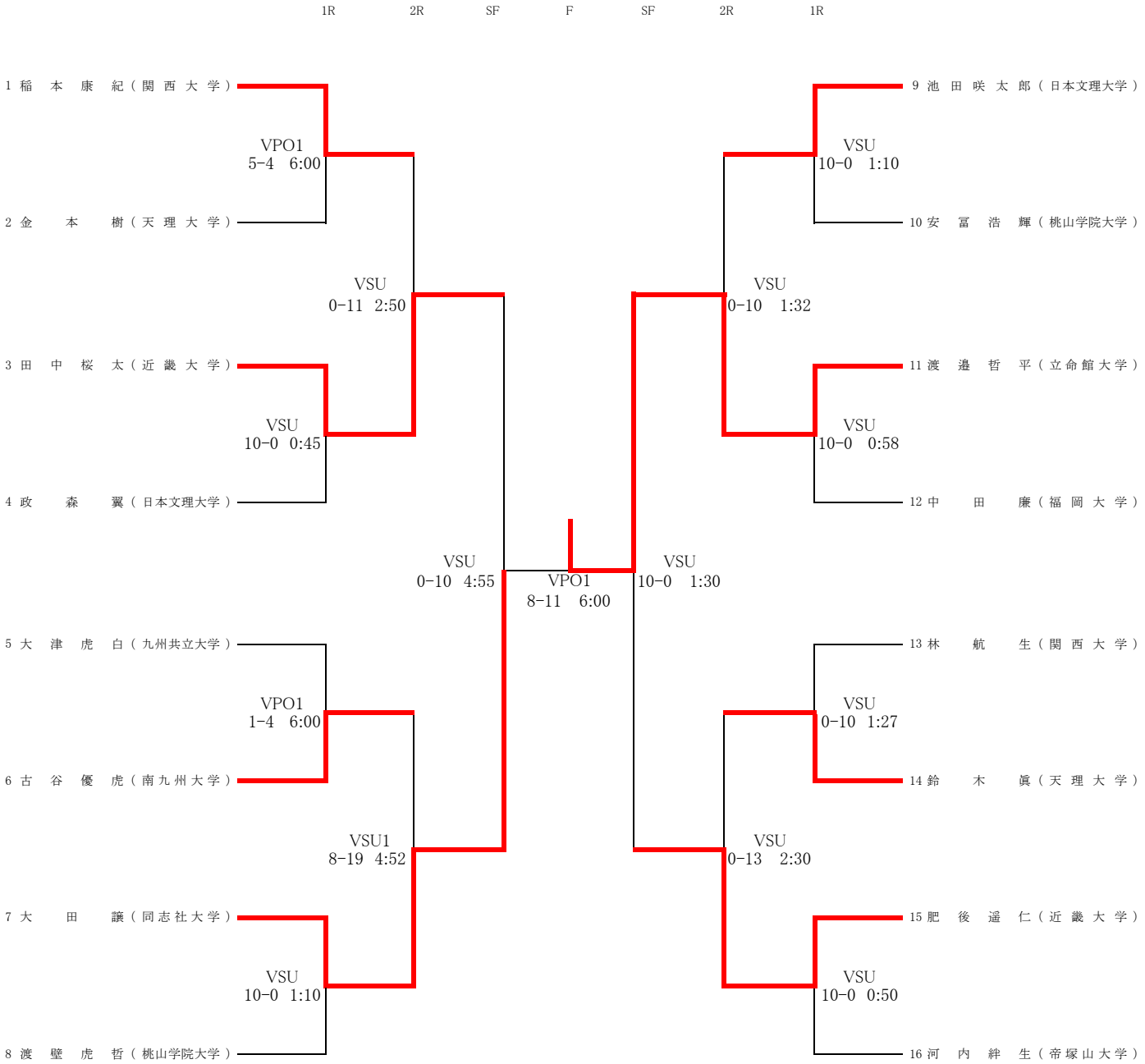フリースタイル70kg