明治杯　令和8年度　全日本選抜レスリング選手権大会
2026シニア世界選手権大会
20th Asian Games Aichi-Nagoya 2026(第20回アジア競技大会)
代表選考会

グレコローマンレスリング　87kg級

開始日　5月23日　C

①	吉田 泰造（ヨシダ タイゾウ）	ニッポンタイイクダイガク	日本体育大学
2	稲本 喬弘（イナモト タカヒロ）	ナガサキケンレスリングキョウカイ	長崎県レスリング協会
3	淺野 称志（アサノ ノリユキ）	チュウオウダイガク	中央大学
4	小玉 龍舞（コダマ ロンド）	カナガワダイガク	神奈川大学
5	村山 貴裕（ムラヤマ タカヒロ）	アオモリケンレスリングキョウカイ	青森県レスリング協会
③	矢作 元貴（ヤハギ ゲンキ）	ホウセイダイガク	法政大学
7	岡 大智（オカダ イチ）	タクショクダイガク	拓殖大学
8	小堀 雄大（コボリ ユウダイ）	(株)クウチョウホゼンコウギョウ	(株)空調保全工業
9	阪部 創（サカベ ソウ）	ジエイタイタイイクガッコウ	自衛隊体育学校
②	磯江 大成（イソエ ダイセイ）	ミヤザキケンスポーツキョウカイ	宮崎県スポーツ協会

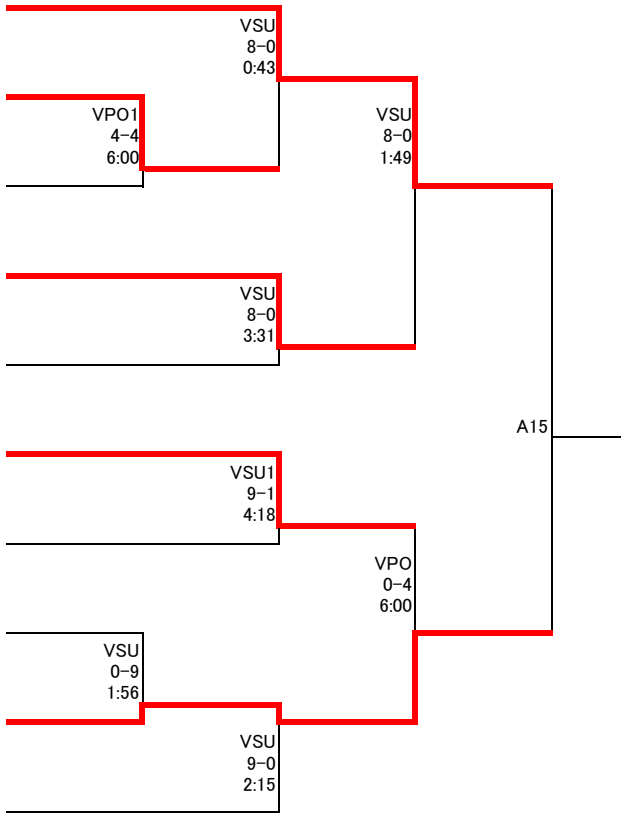

2	稲本 喬弘（イナモト タカヒロ）	ナガサキケンレスリングキョウカイ	長崎県レスリング協会
4	小玉 龍舞（コダマ ロンド）	カナガワダイガク	神奈川大学

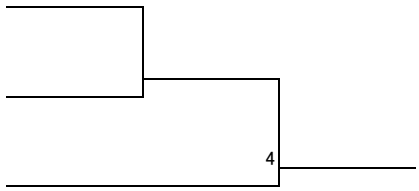
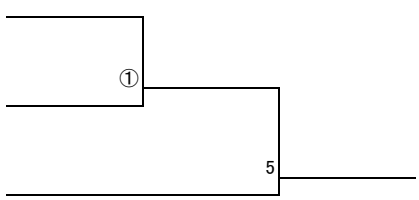
8	小堀 雄大（コボリ ユウダイ）	(株)クウチョウホゼンコウギョウ	(株)空調保全工業
10	② 磯江 大成（イソエ ダイセイ）	ミヤザキケンスポーツキョウカイ	宮崎県スポーツ協会
6	③矢作 元貴（ヤハギ ゲンキ）	ホウセイダイガク	法政大学