明治杯　令和8年度　全日本選抜レスリング選手権大会
2026シニア世界選手権大会
20th Asian Games Aichi-Nagoya 2026(第20回アジア競技大会)
代表選考会

フリースタイルレスリング　61kg級

開始日　5月21日　**A**

ハセガワトシヒロ	①長谷川 敏裕	サンエーカイウン(株)	三恵海運株式会社
サササキリキト	佐々木 力人	チュウオウダイガク	中央大学
サワタニバン	澤谷 孟	オキドウゼンコウコウキョウイン	隠岐島前高校教員
カネココウセイ	金子 功誠	レッスルウイン	WRESTLE-WIN
ヨナシロイツキ	與那城 一輝	ヤマナシガクインダイガク	山梨学院大学
セリザワケイシ	芹沢 敬士	リツメイカンダイガク	立命館大学
アカミネメイリュウ	③赤嶺 明柳	アーク	ARC
ヨシダキラ	吉田 煌	メイジダイガク	明治大学
ヒグチレイ	樋口 黎	ミキハウス	ミキハウス
サカキリュウト	榊 流斗	クリナップ(株)	クリナップ株式会社
イトウユウト	伊藤 優隼	キュウシュウキョウリツダイガク	九州共立大学
ムカイダアキト	②向田 旭登	トウテク(株)	東テク株式会社

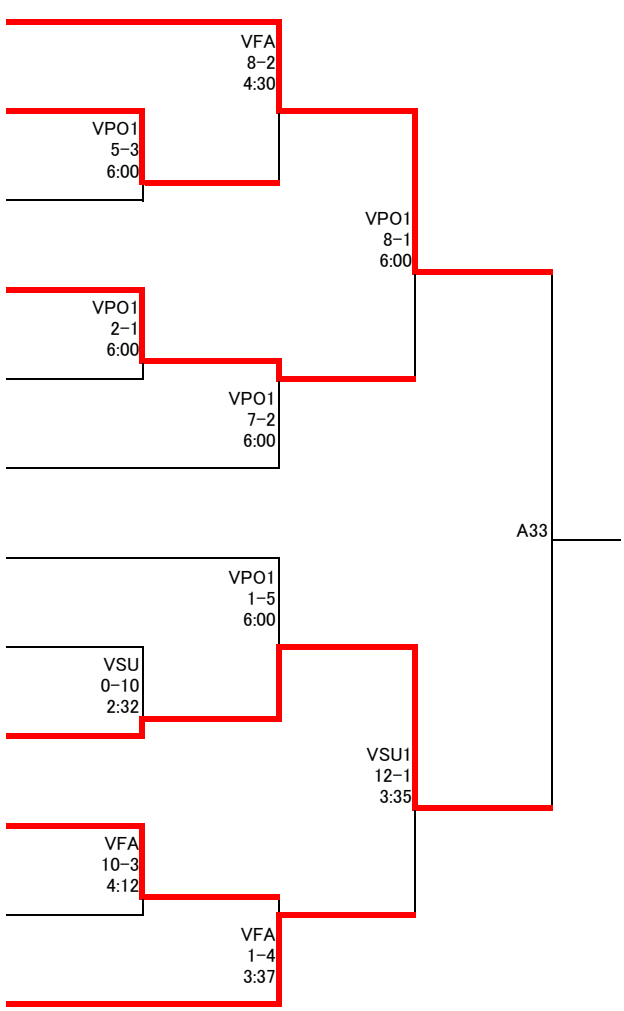

サササキリキト	佐々木 力人	チュウオウダイガク	中央大学
カネココウセイ	金子 功誠	レッスルウイン	WRESTLE-WIN

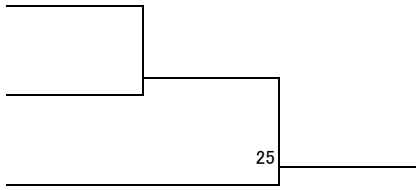
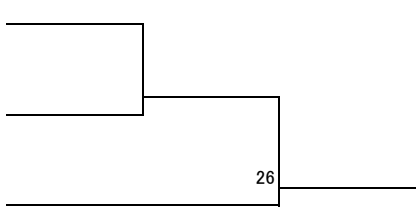
ヨシダキラ	吉田 煌	メイジダイガク	明治大学
アカミネメイリュウ	③赤嶺 明柳	アーク	ARC
ムカイダアキト	②向田 旭登	トウテク(株)	東テク株式会社