【U13女子の部 50kg級】

12

1	坂根怜夏	山口・中1	山口アカデミー
2	竹中彩織	大分・中1	SAIKI
3	杉本実琴	埼玉・小6	PUREBRED
4	天田陽葵	群馬・中1	PALAISTRA
5	黒瀬　凛	大阪・小6	茨木レスリング
6	町田紀杏	東京・中1	FFC
7	神村虹羽	群馬・中1	館林
8	原　仁衣菜	埼玉・中1	FUJIMI
9	稲垣春妃	愛知・小6	GTS
10	鳥居希子	福島・中1	ふたば未来学園
11	藤本陽華	兵庫・中1	IKUEI
12	中館里咲	千葉・中1	市川コシティ

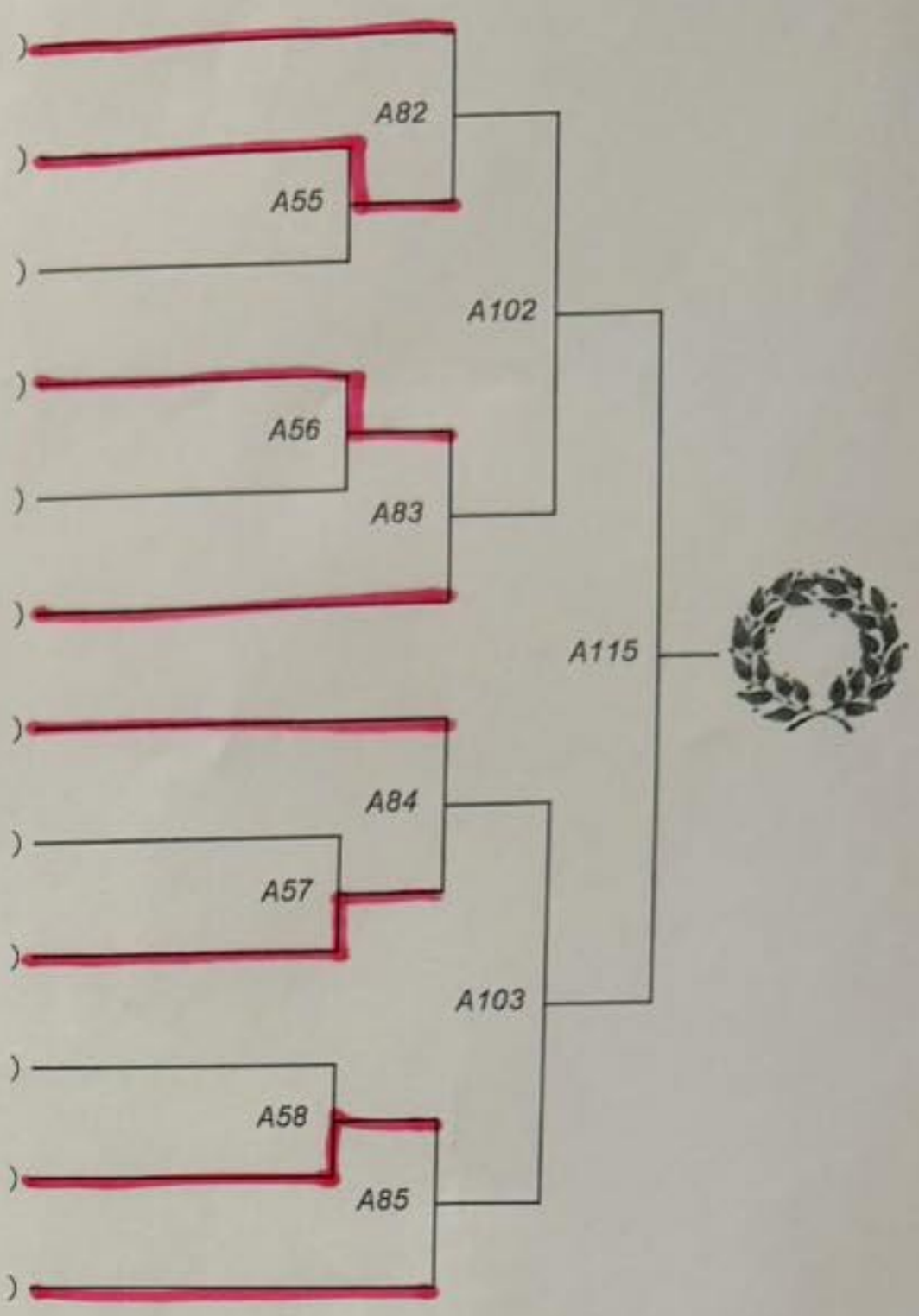

【U13女子の部 54kg級】

10
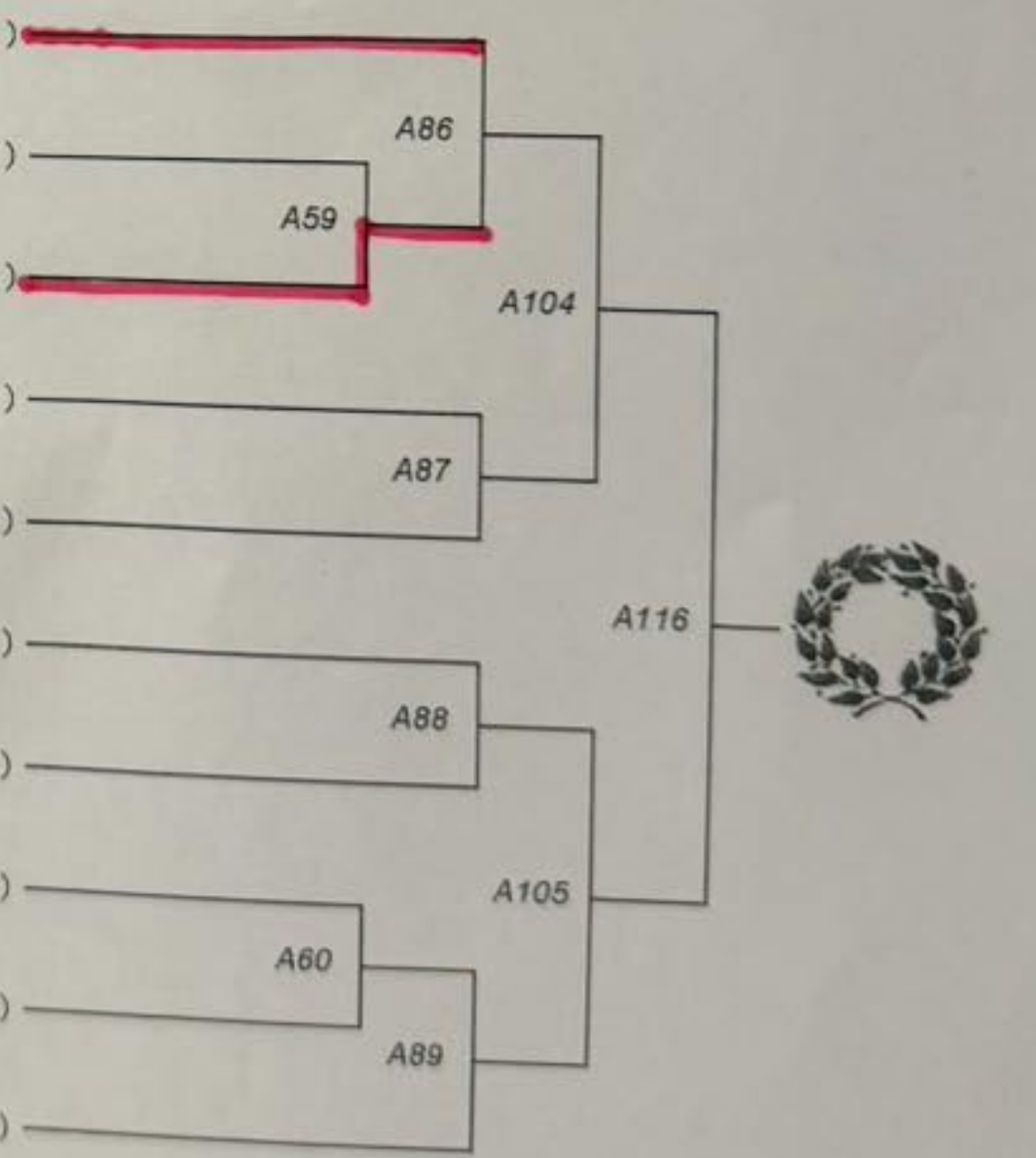
1	照屋乃々花	沖縄・中1	RISE
2	岩崎優香	東京・中1	日体大桜華
3	武田玲菜	愛知・中1	トコナメ
4	藤田理荷	兵庫・中1	芦屋学園
5	酒井愛由	山形・中1	FDWC
6	吉田明日香	東京・小6	ZELOS
7	田巻美鈴	東京・中1	日体大桜華
8	佐藤遥妃	神奈川・中1	YJWC
9	黒森莉菜	千葉・中1	柏クラブ
10	葛西咲絆	岩手・中1	東北ジュニア