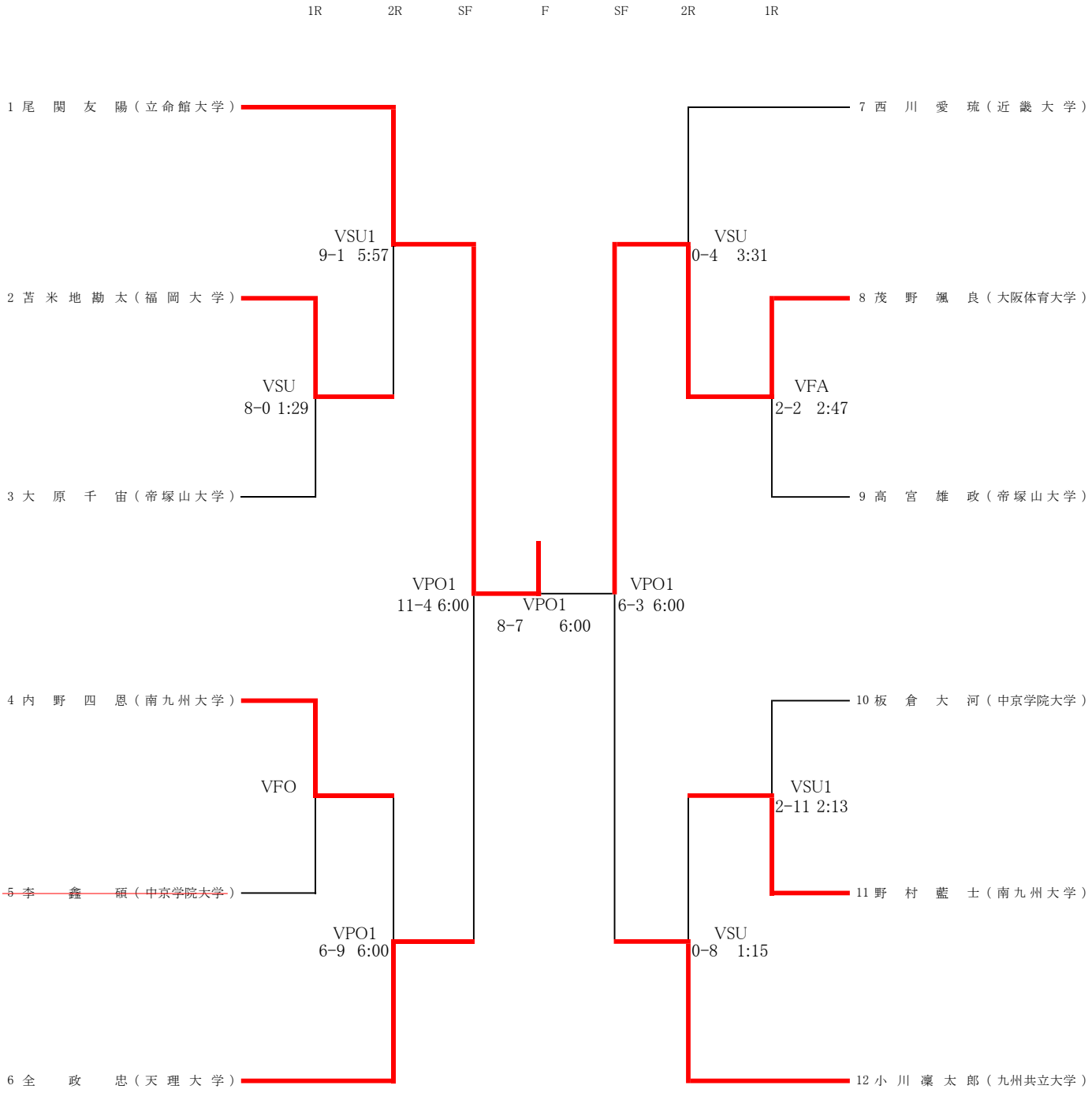グレコローマンレスリング77g