個人対抗戦

92 Kg級

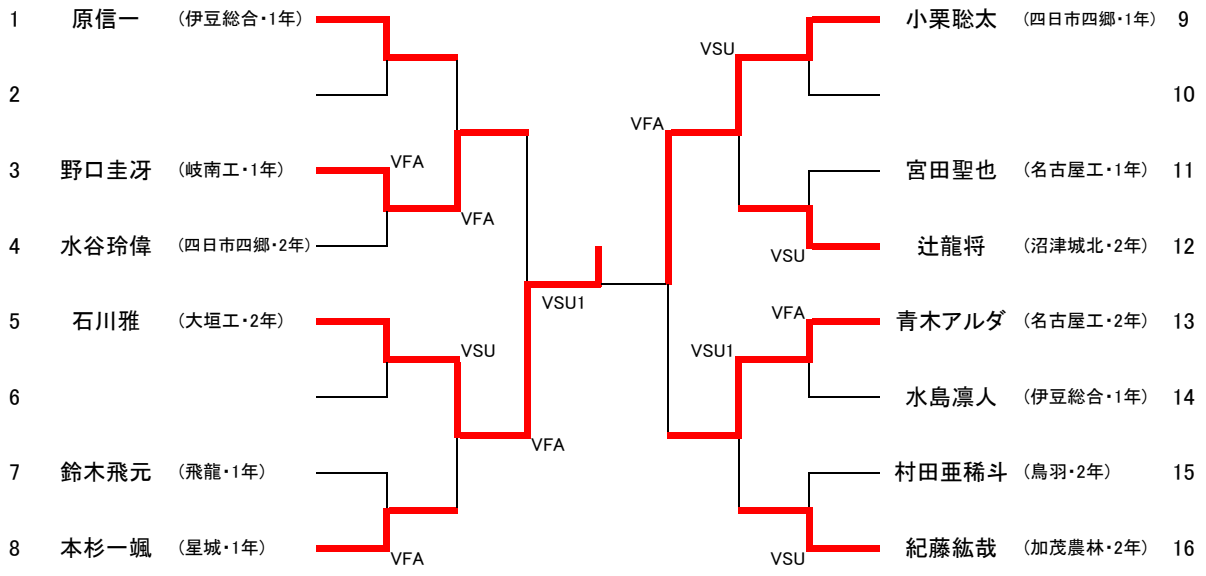

1 位	石川雅	(大垣工・2年)
2 位	小栗聡太	(四日市四郷・1年)
3 位	野口圭冴	(岐南工・1年)
3 位	青木アルダ	(名古屋工・2年)

125 Kg級

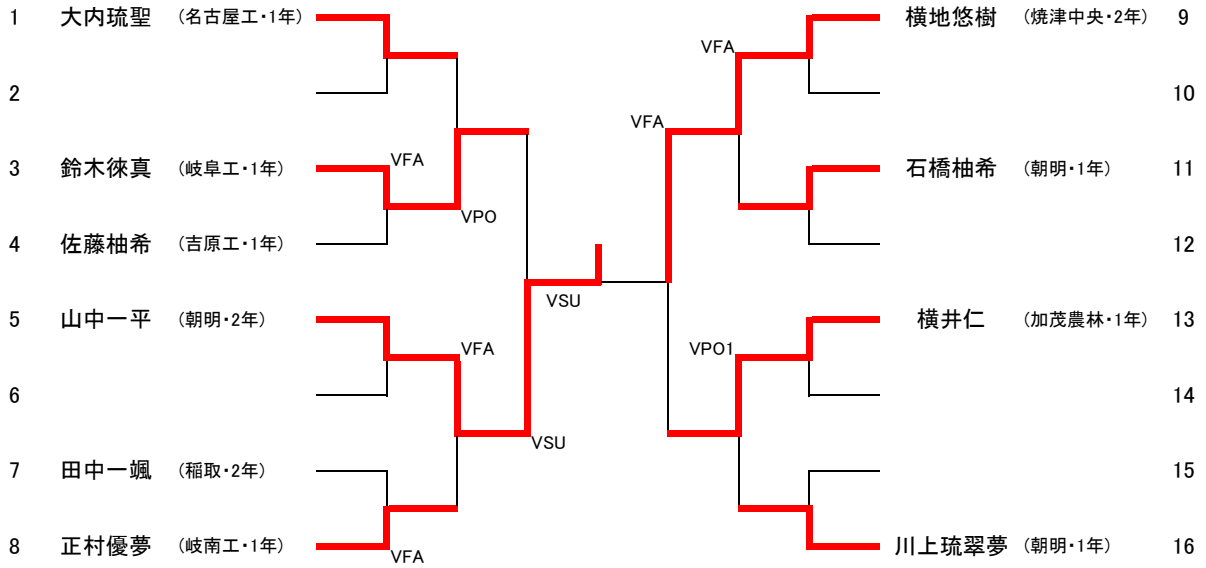

1 位	山中一平	(朝明・2年)
2 位	横地悠樹	(焼津中央・2年)
3 位	鈴木徠真	(岐阜工・1年)
3 位	横井仁	(加茂農林・1年)