SAGA2024 国民スポーツ大会 レスリング競技

少年グレコローマンレスリング 51 kg級

No.	氏名（副選手名）	都道府県名
1	宮原 拓海 桑原 廷佳	佐賀県
2	大井 喜一 浅野 笑多朗	千葉県
3	野崎 生穏 芦谷 悠月	兵庫県
4	松實 陸斗 山本 海星	和歌山県
5	下村 虎太朗	福島県
6	徳比嘉 礼仁 當銘 彪ノ介	沖縄県
7	木島 鼓羽太 石橋 哲弥	茨城県
8	古賀迫 青海 有働 桜生	熊本県
9	佐々木 凰雅 冨田 柊佑	秋田県
10	白石 ルカス 清 前田 慶次	三重県
11	堀本 泰治	鳥取県
12	飯田 暁斗 和田 源大	大分県
13	久保 祐乃 田中 暖大	青森県
14	岡田 捷吾	奈良県
15	宮田 優也 坂東 拓磨	徳島県
16	田中 檜琵斗 谷口 達哉	山口県

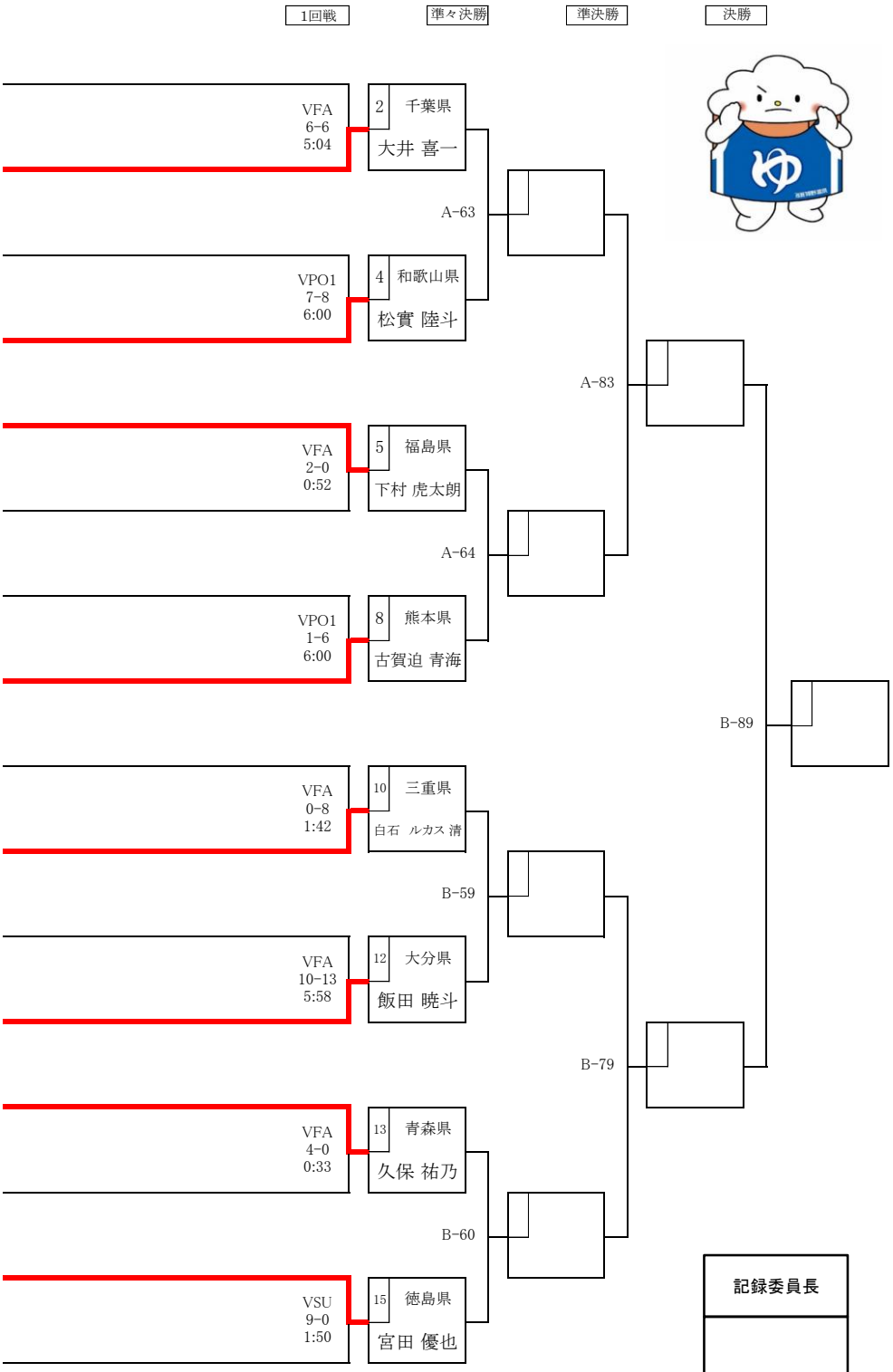

記録委員長

優　　勝		5　位	
準　優　勝		5　位	
3　　位		5　位	
3　　位		5　位	