フリースタイルレスリング 57kg

1 勝目 大翔 山梨学院大学
2 山城 快陽 国士館大学
3 河野 隆真 拓殖大学
4 半田 智 九州共立大学
5 満永 大翔 近畿大学
6 二宮 健輝 日本文理大学
7 井出 大晟 日本体育大学
8 日比野 晴斗 神奈川大学
9 倉本 亮弥 日本大学
10 大沼 碧飛 東洋大学
11 古瀬 稜 専修大学
12 高塚 晴成 青山学院大学
13 松原 凜太朗 日本体育大学
14 内田 哲平 関西学院大学
15 小川 礼寿 明治大学
16 坂本 大悟 立教大学
17 戸田 純人 育英大学
18 小澤 楽翔 中央大学
19 平野 敬太 日本大学
20 銀島 裕詩朗 日本文理大学
21 髙橋 瑠希弥 近畿大学
22 佐々木 桜空 日本大学
23 白川 剣斗 育英大学
24 内野 旭飛 山梨学院大学
25 高田 勇 日本体育大学
26 郡山 征煌 東京農業大学
27 村田 佑 大阪体育大学
28 濱本 虎太郎 福岡大学
29 伊藤 久遠 東洋大学
30 秋山 丈翔 九州共立大学
31 錦戸 蓮太 拓殖大学
32 川村 翔英 日本体育大学
33 松下 侑磨 日本ウェルネススポーツ大学
34 髙橋 海斗 立命館大学
35 堀 泰然 中京学院大学
36 髙橋 洋祐 専修大学
37 永井 陸斗 日本大学
38 由井 廉太郎 近畿大学
39 山倉 彩綺 南九州大学
40 我満 大記 国士館大学
41 中西 真大 法政大学
42 二宮 健斗 日本文理大学
43 山口 想成 日本体育大学
44 島谷 真和 日本大学
45 坂庭 圭 大東文化大学
46 楠 虎之介 周南公立大学
47 片岡 大河 日本体育大学
48 石山 竜成 専修大学
49 石津 慶斗 日本大学
50 伊藤 慶大 育英大学
51 川西 巧晟 東洋大学
52 丸山 愛斗 神奈川大学
53 河野 兼多朗 中央大学
54 宮崎 想大 山梨学院大学
55 廣道 光太 大阪体育大学
56 植杉 瑛州 立教大学
57 杉本 陸斗 日本大学
58 山際 航平 日本体育大学
59 小川 大輝 国士館大学
60 春田 寛斗 福岡大学
61 小竹 良実 九州共立大学
62 志村 優充 明治大学
63 速水 雷亞 立命館大学
64 八木 凜太朗 育英大学
65 稲岡 心空 近畿大学
66 水谷 圭吾 関西学院大学
67 坪田 諭依 山梨学院大学
68 安達 侑生 帝塚山大学
69 長岡 幹太 東洋大学
70 徳力 海優斗 専修大学
71 井上 雄星 育英大学
72 山下 修誠 中京学院大学
73 今田 侑吾 日本大学
74 菊地 優太 拓殖大学

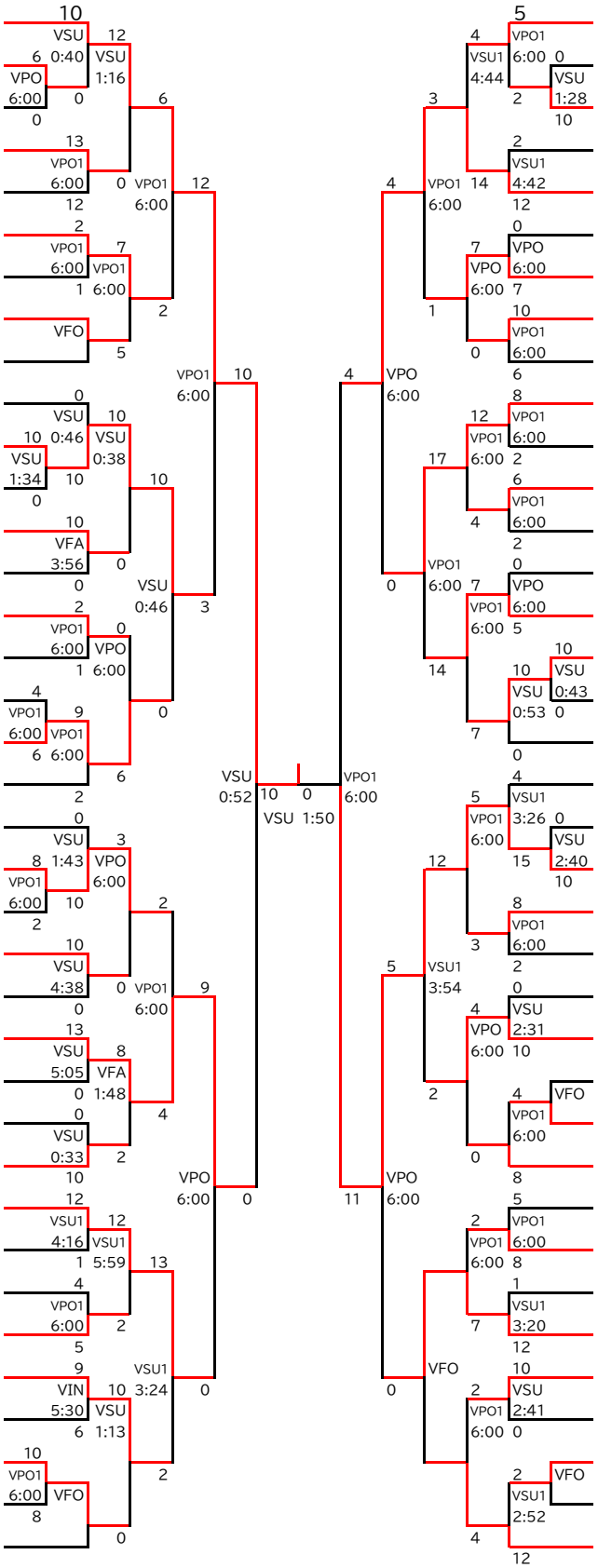
VSU 0:52 10 0 VSU 1:50
VPO1 6:00 4 11 VPO 6:00
VPO 6:00 4 0 VPO1 6:00
VPO 6:00 5 0 VPO 6:00
VPO1 6:00 10 VPO1 6:00 12 VPO1 6:00 6
VSU 0:46 10 VPO 6:00 9 VPO 6:00 9 VSU1 3:24 13
VSU 0:46 10 VSU 0:38 10 VPO1 6:00 2 VSU1 5:59 12 VSU 1:13 10
VPO1 6:00 6 VSU 1:16 12 VPO1 6:00 12 VSU1 4:16 12 VPO1 6:00 13 VSU1 4:44 4 VPO1 6:00 5 VSU 1:28 10
VSU 1:34 10 VSU 0:46 10 VPO1 6:00 2 VPO1 6:00 6 VSU1 3:26 0 VSU1 4:42 2 VPO1 6:00 4 VSU 2:40 10
VPO1 6:00 9 VPO1 6:00 6 VSU1 3:54 5 VPO1 6:00 8 VPO1 6:00 7 VPO1 6:00 2 VPO1 6:00 7 VPO1 6:00 5 VPO 6:00 7 VPO 6:00 0 VSU 2:31 4 VPO1 6:00 8 VSU1 3:20 1 VSU 2:41 10 VSU1 2:52 2 VPO1 6:00 2 VPO1 6:00 4 VPO 6:00 0 VSU 0:53 7 VSU 0:43 10 VFO 4 VFO 2 VFO 0 VPO1 6:00 10 VPO1 6:00 8 VPO1 6:00 6 VPO1 6:00 5 VPO1 6:00 0 VPO1 6:00 6 VPO1 6:00 8 VPO1 6:00 2 VPO1 6:00 4 VPO1 6:00 12 VPO1 6:00 2 VPO1 6:00 8 VPO1 6:00 0 VPO1 6:00 5 VPO1 6:00 8 VPO1 6:00 2 VPO1 6:00 5 VPO1 6:00 8 VPO1 6:00 0 VPO1 6:00 10 VPO1 6:00 6 VPO1 6:00 9 VPO1 6:00 6 VPO1 6:00 2 VPO1 6:00 4 VPO1 6:00 5 VPO1 6:00 1 VPO1 6:00 8 VPO1 6:00 0 VPO1 6:00 10