「天皇杯」令和5年度 全日本レスリング選手権大会
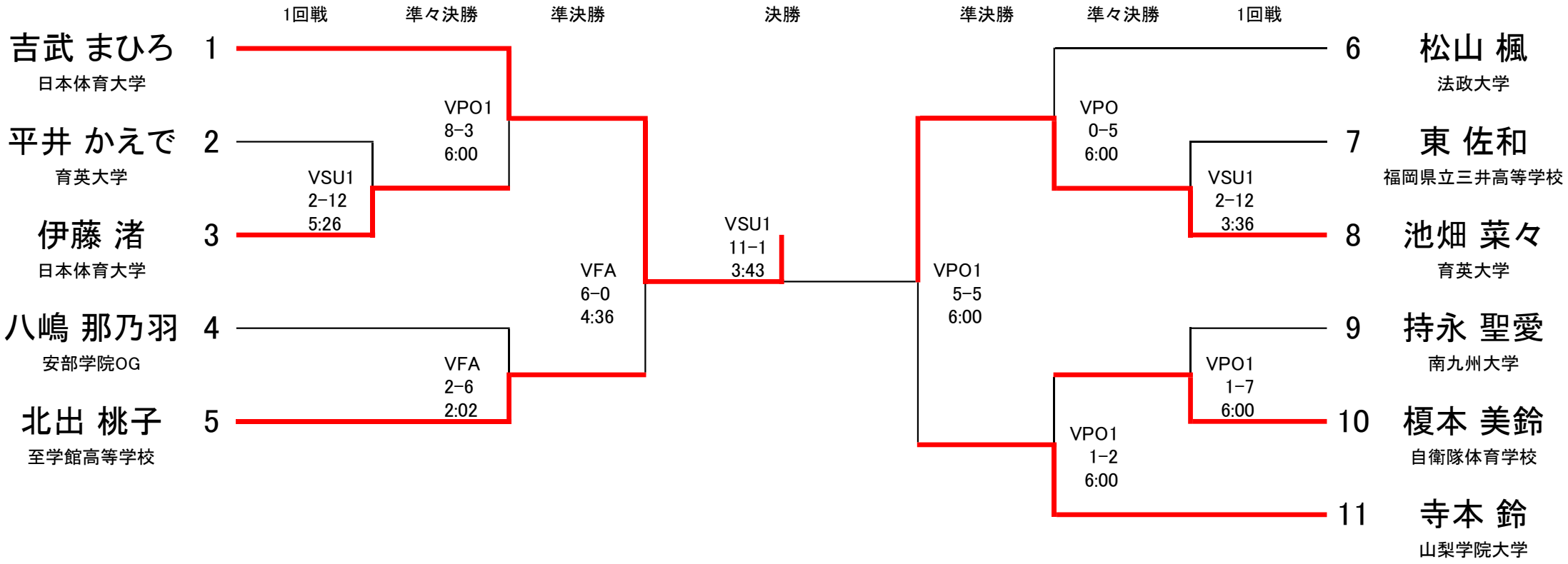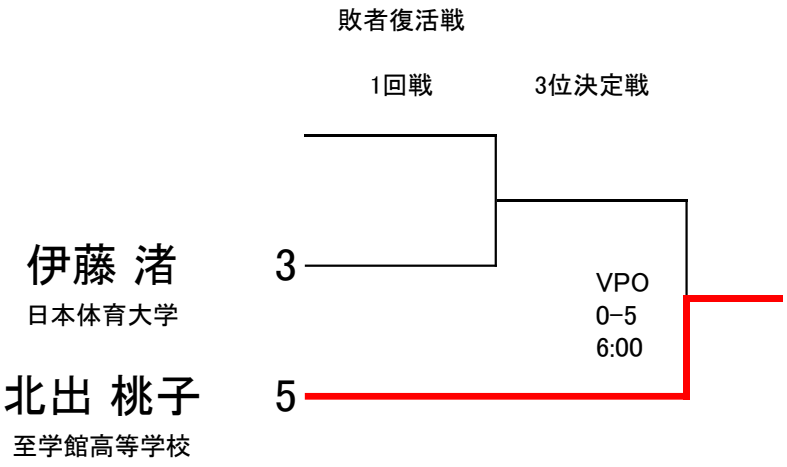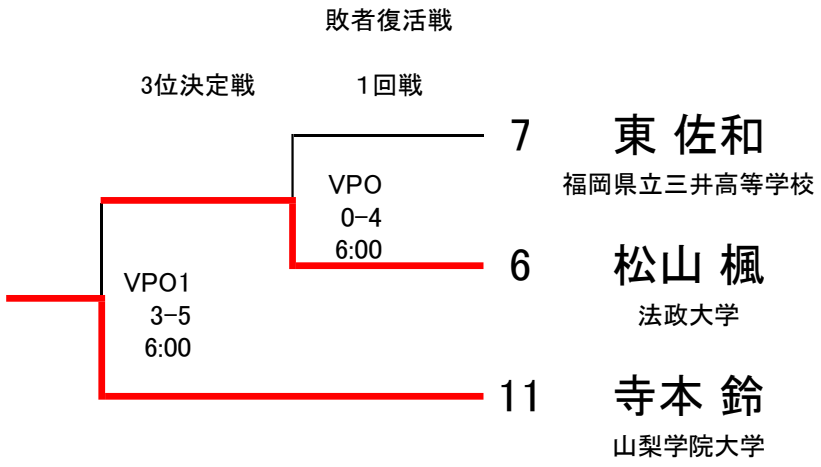
65 kg 女子