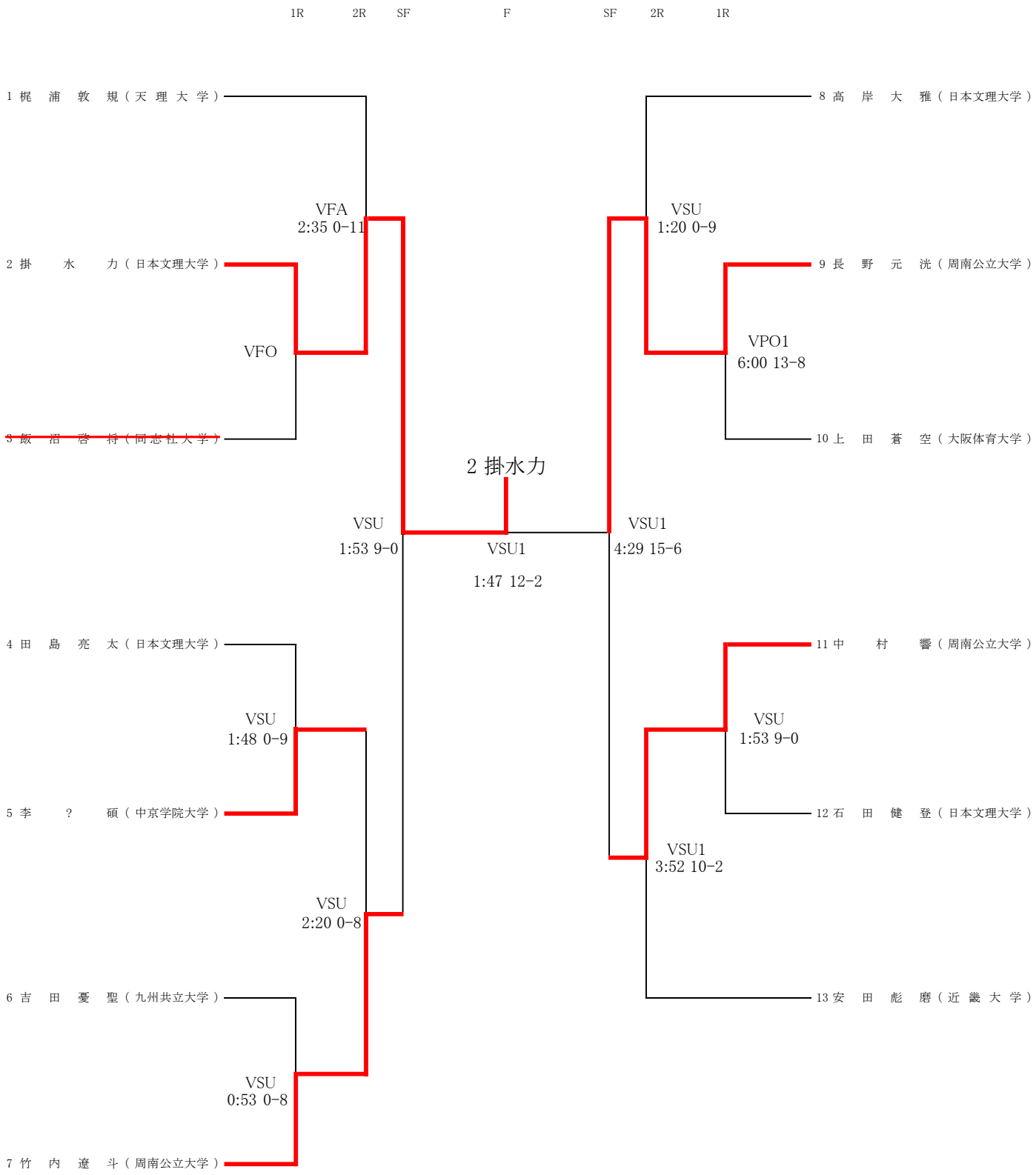グレコローマンスタイル82kg