令和5年度西日本学生レスリング選手権大会　　堺市金岡公園体育
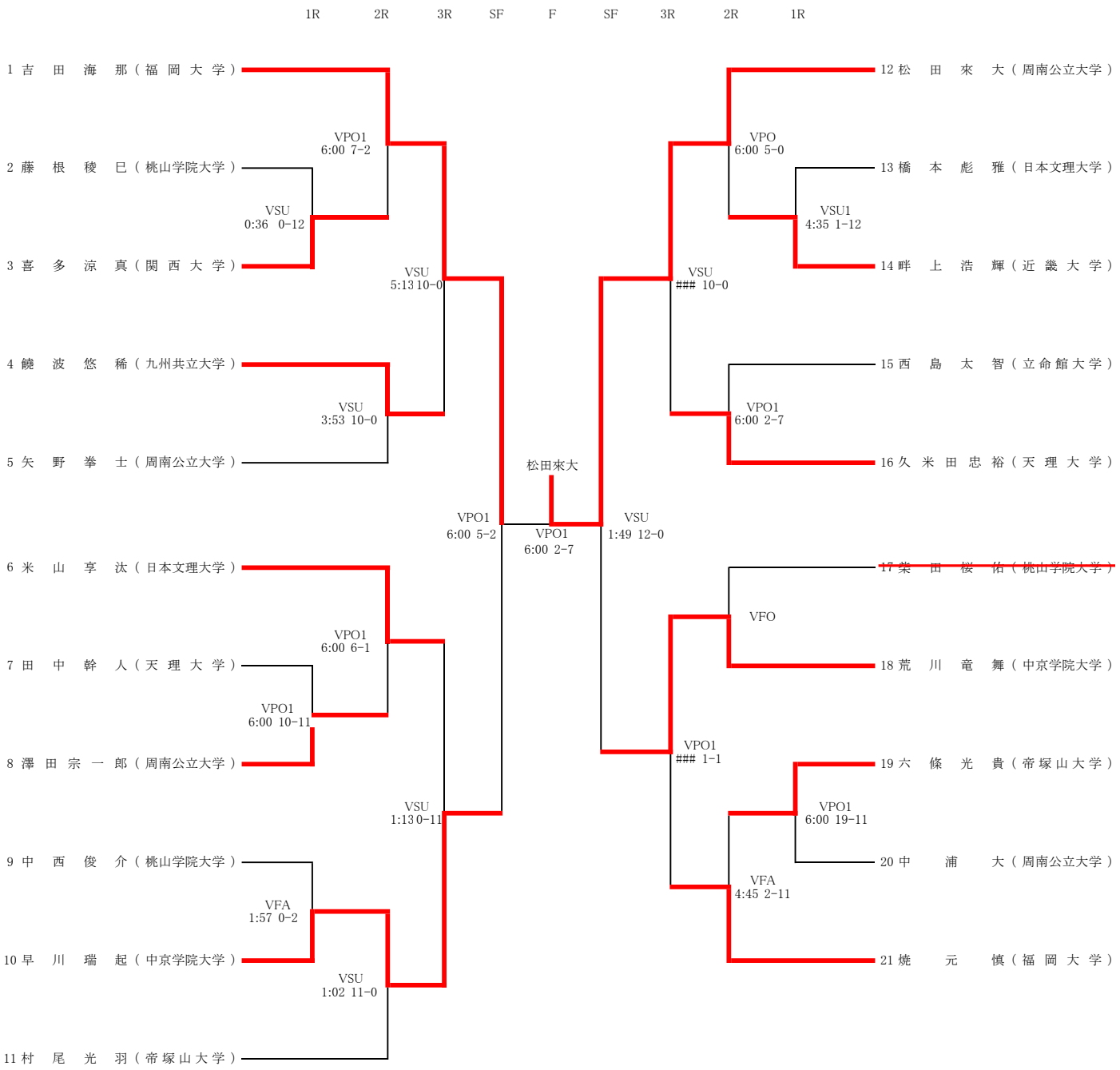
フリースタイル70kg