文部科学大臣杯 UNIVAS CUP 令和5年度全日本学生レスリング選手権大会

グレコローマンスタイル　72Kg

1 本名　一晟 育英大学
2 中村　成吾 周南公立大学
3 伊計　志暈 九州共立大学
4 仲泊　勇之介 東洋大学
5 奥井　峻晴 中央大学
6 茂野　吏玖 国士舘大学
7 大石　佳生 大阪体育大学
8 野寺　優真 神奈川大学
9 曽我部　凜大朗 日本体育大学
10 竹川　颯柊 大東文化大学
11 田中　典太 法政大学
12 大津　拓馬 大東文化大学
13 山路　太心 中央大学
14 杉谷　康真 国士舘大学
15 有馬　鉄太 拓殖大学
16 竹澤　征生 東海大学
17 本名　帝心 育英大学
18 吉田　海那 福岡大学
19 丹下　叶夢 東洋大学
20 佐々木　敬伍 国士舘大学
21 辻村　海聖 九州共立大学
22 六條　光貴 帝塚山大学
23 矢野　拳士 周南公立大学

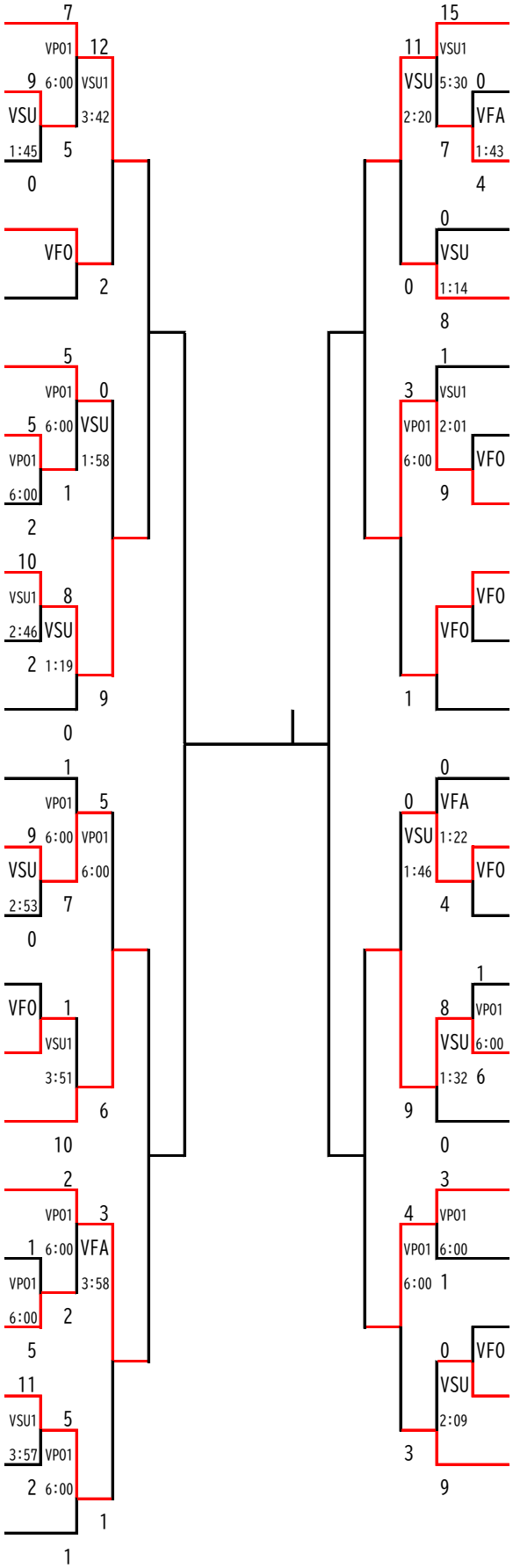

24 デンジャフィールド　ルーシアスアポロ 神奈川大学
25 新藤　真豊 帝塚山大学
26 中浦　大　周南公立大学
27 中村　啓人 国士舘大学
28 加賀田　柊生 明治大学
29 南　航志 大東文化大学
30 岩切　徳丸 中央大学
31 三多見　明 拓殖大学
32 小野　健作 日本体育大学
33 倉田　康生 育英大学
34 古川　貴也 九州共立大学
35 澤田　宗一郎 周南公立大学
36 吉永　恵二郎 日本文理大学
37 喜多　康介 育英大学
38 清水　聖矢 福岡大学
39 角出　直生 東洋大学
40 小川　雄也 大東文化大学
41 西田　衛人 専修大学
42 鹿糠　鉄斗 育英大学
43 坂上　拓瑠 日本体育大学
44 内山　椋太 国士舘大学
45 石原　三四郎 中央大学