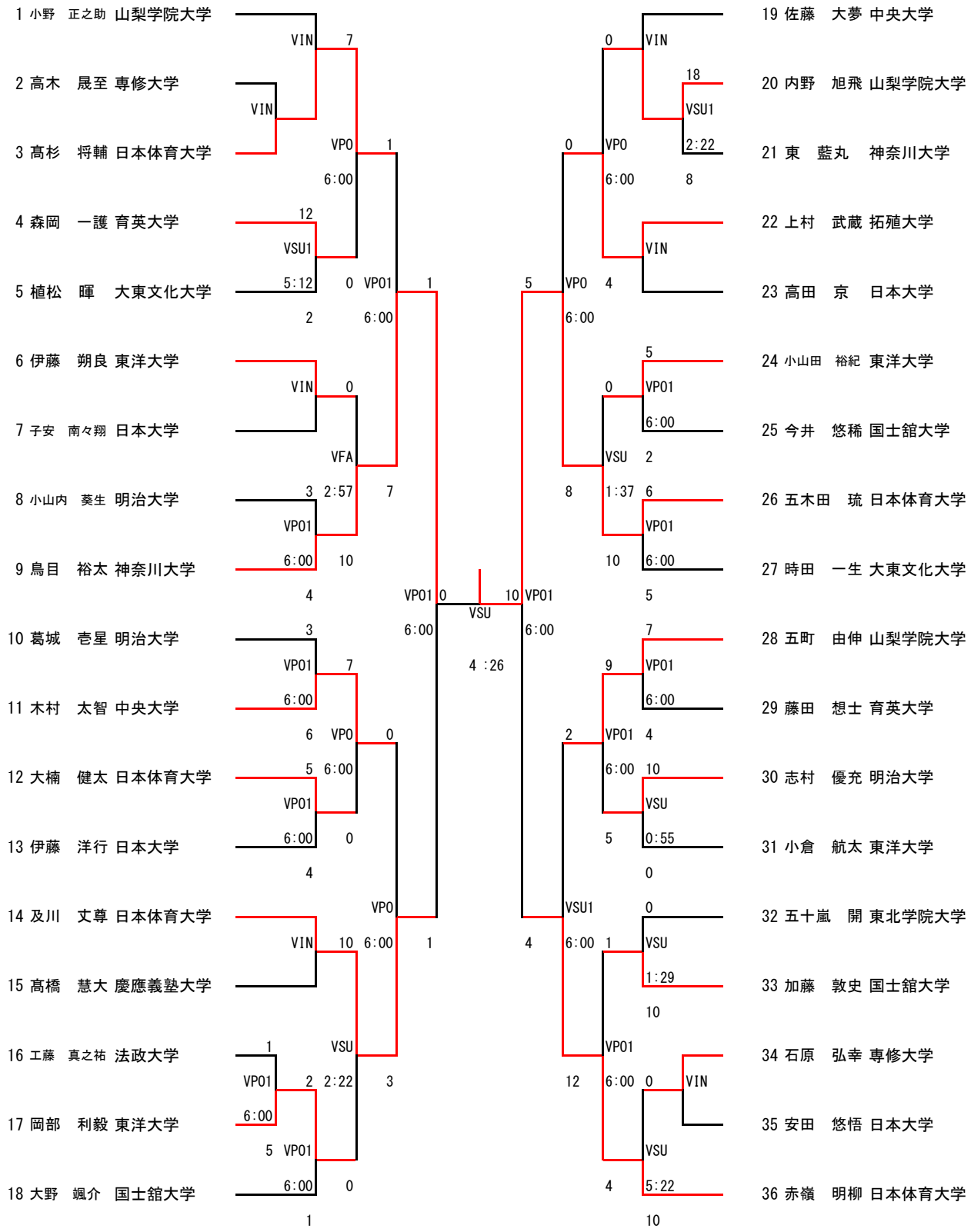新人選手権フリースタイルA61Kg