97 kg

第48回内閣総理大臣杯
令和4年度 全日本大学レスリング選手権大会

No	氏名	所属
1	西川 大智	青山学院大学
2	竹田 廉	東洋大学
3	佐藤 大斗	専修大学
4	山崎 祥平	早稲田大学
5	内田 柊二	同志社大学
6	梶浦 敦規	天理大学
7	槇井 大伍朗	明治大学
8	長友 大生	中京学院大学
9	三浦 哲史	拓殖大学
10	加藤 大翔	国士舘大学
11	成塚 騎士	神奈川大学
12	佐々木 優太	育英大学
~~13~~	~~森田 章義~~	~~桃山学院大学~~
14	奥田 歩希	九州共立大学
15	佐々木 偉琉	大東文化大学
16	白井 達也	日本体育大学
17	千葉 大輝	近畿大学
18	吉田 アラシ	日本大学
19	山口 拓真	周南公立大学
~~20~~	~~谷崎 大造~~	~~山梨学院大学~~

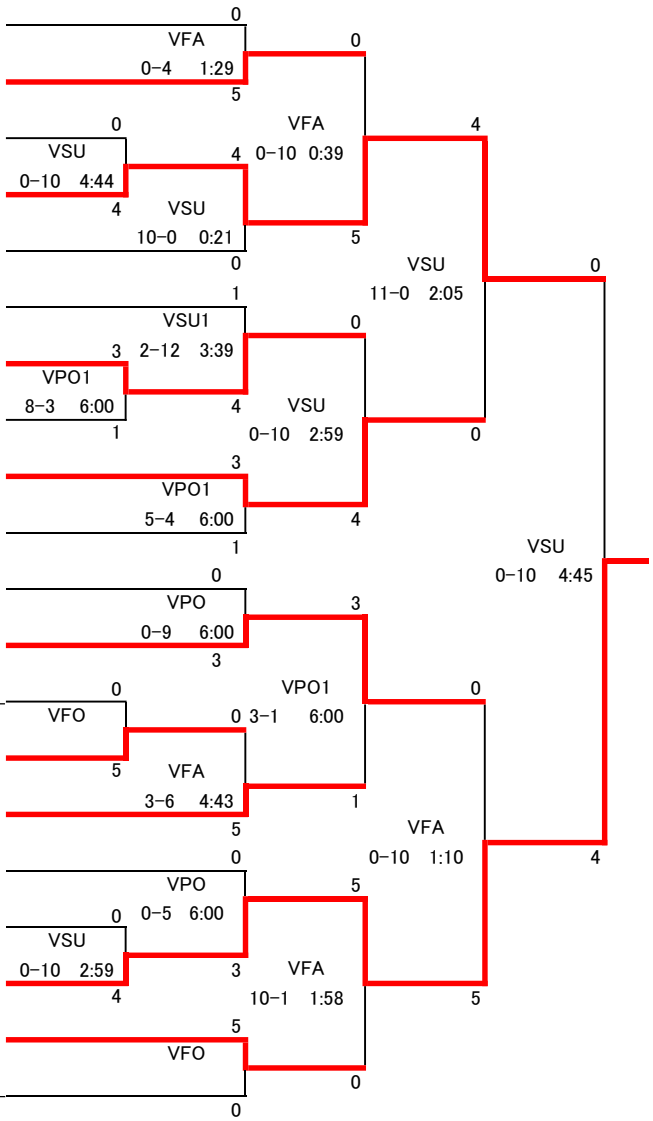
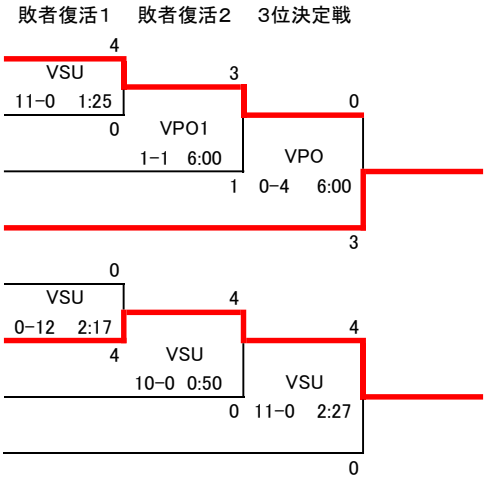
No	氏名	所属
3	佐藤 大斗	専修大学
5	内田 柊二	同志社大学
2	竹田 廉	東洋大学
9	三浦 哲史	拓殖大学
17	千葉 大輝	近畿大学
16	白井 達也	日本体育大学
19	山口 拓真	周南公立大学
12	佐々木 優太	育英大学