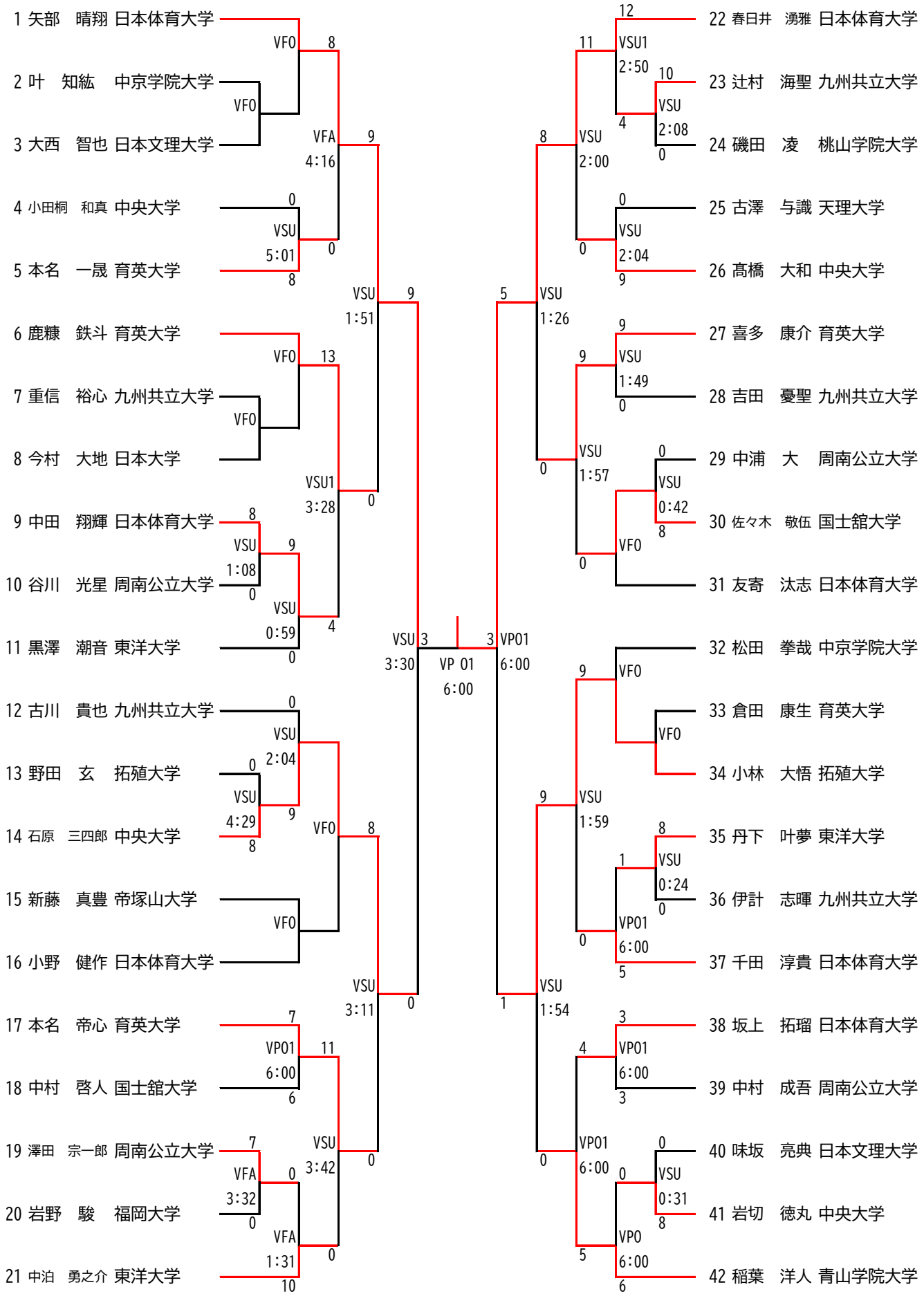Greco-Roman 72kg