新人選手権フリースタイルA79KG
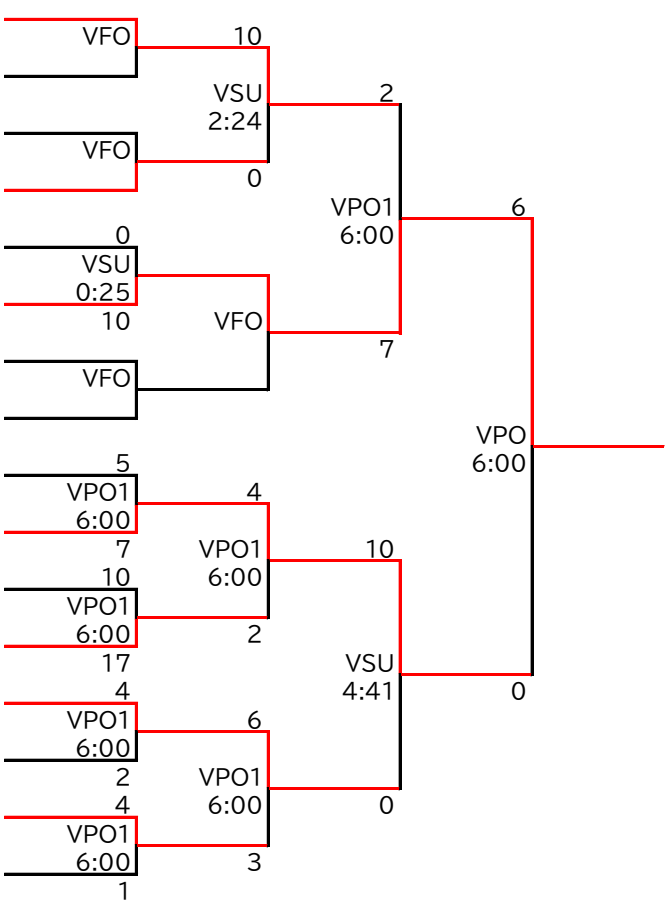
1	清水　大輔	明治大学
2	堀北　一咲望	日本体育大学
3	依田　賢幸	東洋大学
4	水崎　康太郎	中央大学
5	青柳　裕樹	神奈川大学
6	今井　海陽	日本大学
7	奥山　佳幸	東洋大学
8	今野　駿輔	専修大学
9	出田　匠	専修大学
10	神原　弘渡	日本体育大学
11	深谷　海斗	東洋大学
12	貫井　賢人	大東文化大学
13	石山　大凱	中央大学
14	小林　大輝	神奈川大学
15	城所　拓馬	国士舘大学
16	藤田　豪	日本大学