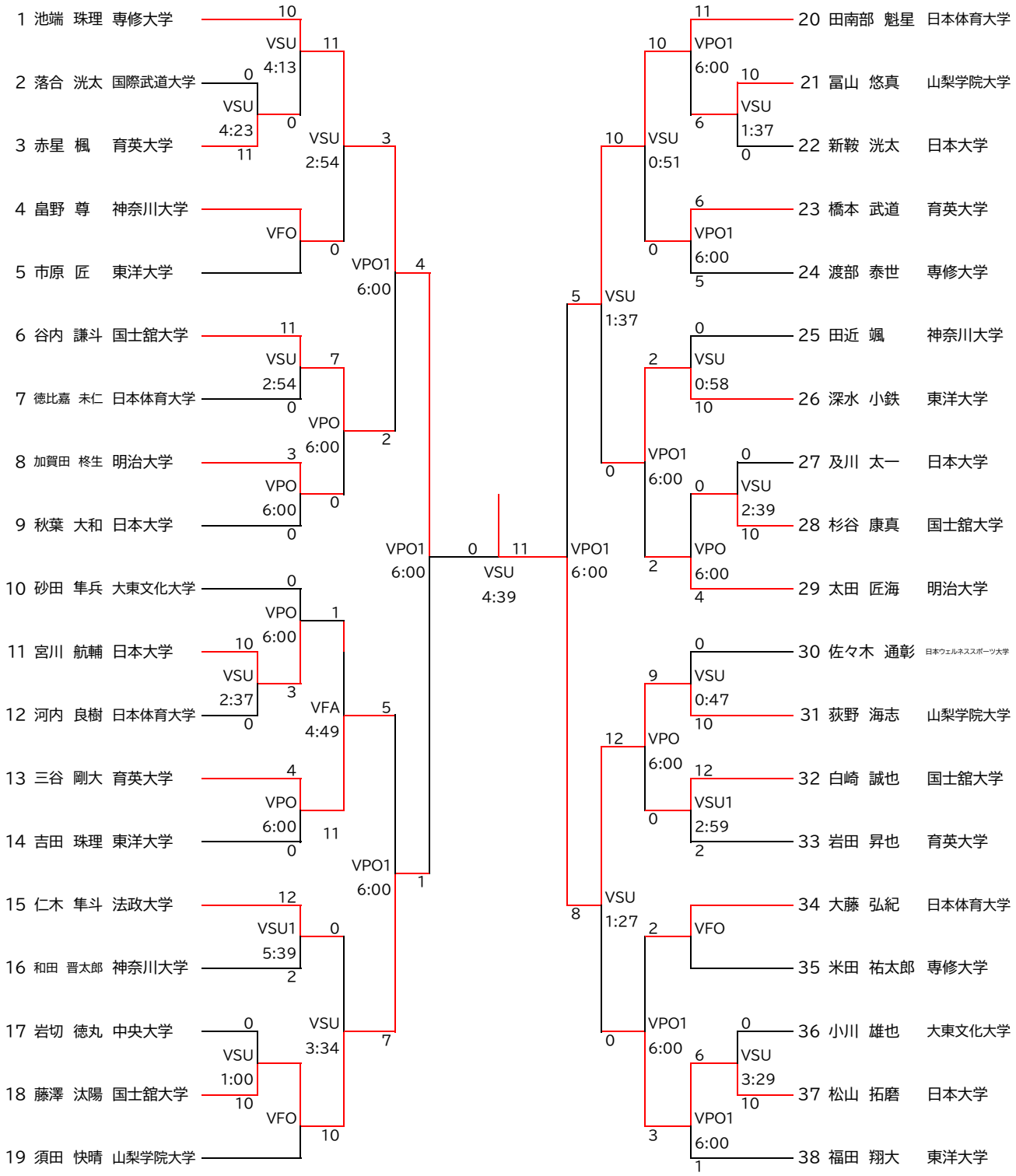新人選手権フリースタイルA65KG