新人選手権フリースタイルA57KG
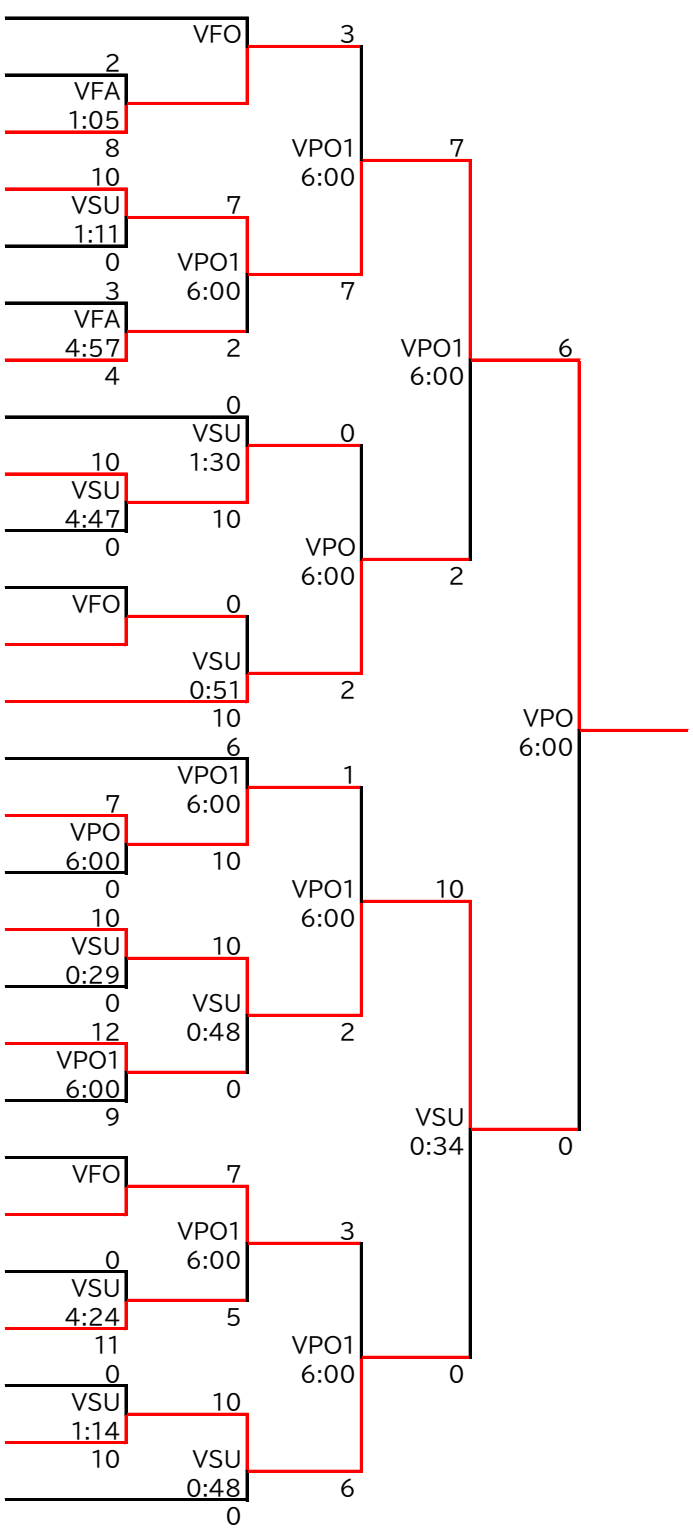
1	弓矢　健人	日本体育大学
2	木村　琉貴	法政大学
3	葛城　壱成	明治大学
4	加藤　敦史	国士舘大学
5	増田　壮兼	育英大学
6	古瀬　稜	専修大学
7	日比野　晴斗	神奈川大学
8	坂本　大悟	立教大学
9	川西　巧晟	東洋大学
10	大館　一咲	法政大学
11	宮崎　想大	山梨学院大学
12	高塚　晴成	青山学院大学
13	小川　潤大	中央大学
14	丸山　愛斗	神奈川大学
15	島谷　真和	日本大学
16	松下　侑麿	日本ウェルネススポーツ大学
17	五木田　琉	日本体育大学
18	八木　凜太郎	育英大学
19	志村　優充	明治大学
20	平田　宗	中央大学
21	塚田　京	明治大学
22	戸田　純人	育英大学
23	五十嵐　開	東北学院大学
24	請川　胡大良	法政大学
25	大楠　健太	日本体育大学
26	小澤　楽翔	中央大学
27	我満　大記	国士舘大学