新人戦フリースタイルA125kg

1 ラッサボン　ソークサイ　日本大学

2 佐々木　偉琉　大東文化大学

3 内藤　絢太　東洋大学

4 出頭　海　中央大学

5 山口　浩一　神奈川大学

6 三橋　柚汰　日本大学
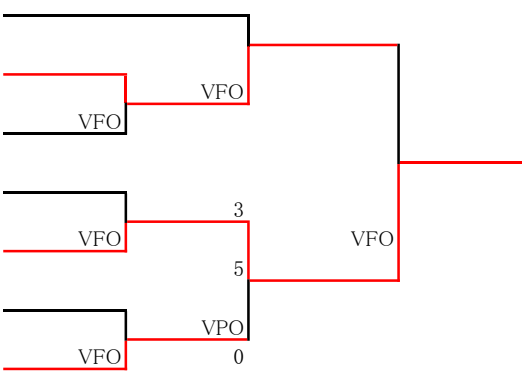
7 重松　大智　大東文化大学