53 kg　女子

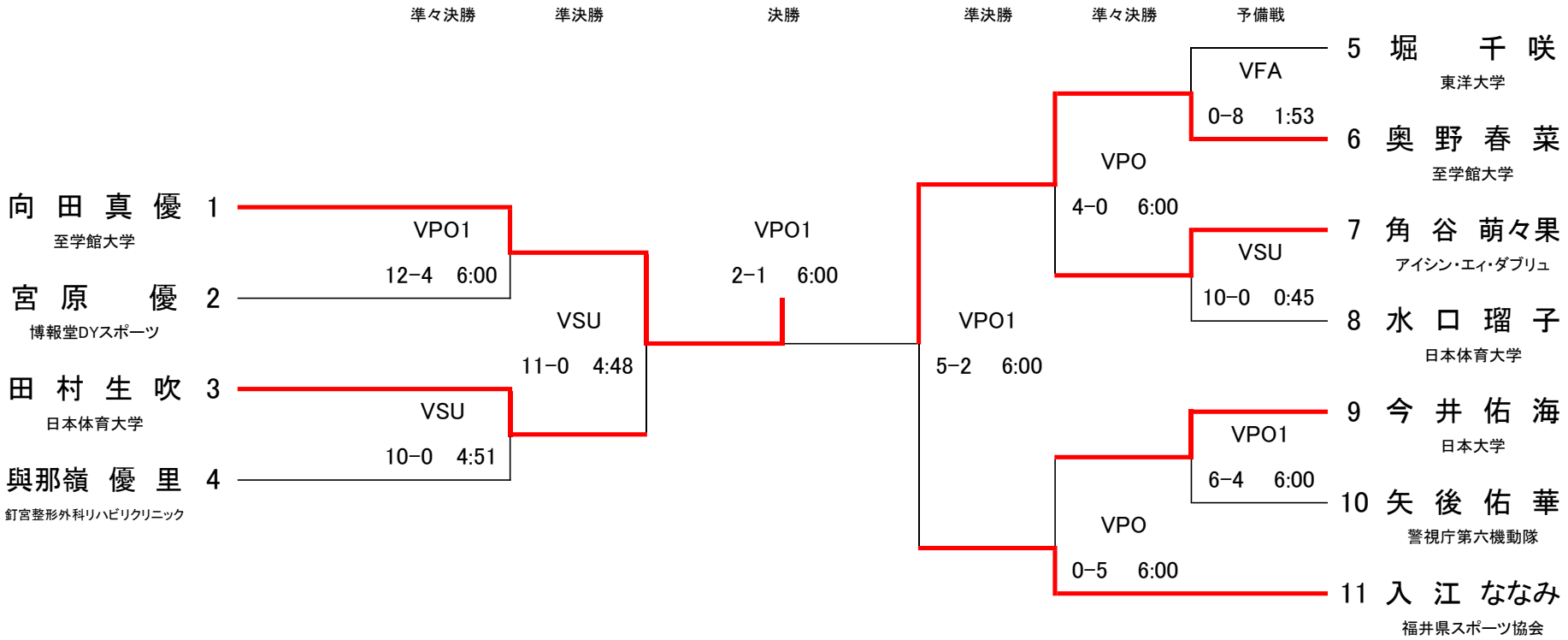
準々決勝
準決勝
決勝
準決勝
準々決勝
予備戦
向田真優 1
至学館大学
宮原　優 2
博報堂DYスポーツ
田村生吹 3
日本体育大学
與那嶺優里 4
釘宮整形外科リハビリクリニック
VPO1
12−4　6:00
VSU
10−0　4:51
VSU
11−0　4:48
VPO1
2−1　6:00
VPO1
5−2　6:00
VPO
4−0　6:00
VPO
0−5　6:00
VFA
0−8　1:53
VSU
10−0　0:45
VPO1
6−4　6:00
5 堀　千咲
東洋大学
6 奥野春菜
至学館大学
7 角谷萌々果
アイシン・エィ・ダブリュ
8 水口瑠子
日本体育大学
9 今井佑海
日本大学
10 矢後佑華
警視庁第六機動隊
11 入江ななみ
福井県スポーツ協会

敗者復活戦
3位決定戦
宮原　優 2
博報堂DYスポーツ
田村生吹 3
日本体育大学
VPO1
4−7　6:00
敗者復活戦
3位決定戦
1回戦
VSU
0−10　1:19
VFA
0−6　2:31
5 堀　千咲
東洋大学
7 角谷萌々果
アイシン・エィ・ダブリュ
11 入江ななみ
福井県スポーツ協会