97 kg フリー

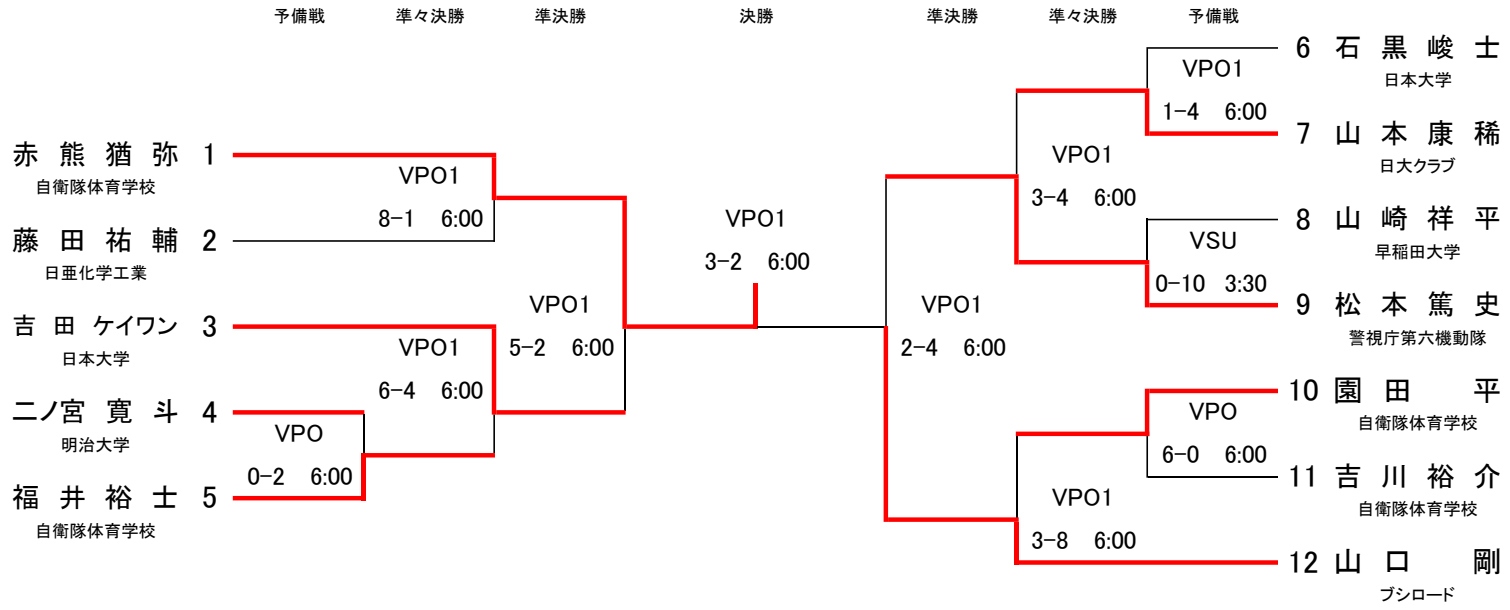
予備戦
準々決勝
準決勝
決勝
準決勝
準々決勝
予備戦
赤 熊 猶 弥 1
自衛隊体育学校
藤 田 祐 輔 2
日亜化学工業
吉 田 ケイワン 3
日本大学
二ノ宮 寛 斗 4
明治大学
福 井 裕 士 5
自衛隊体育学校
VPO
0−2 6:00
VPO1
6−4 6:00
VPO1
8−1 6:00
VPO1
5−2 6:00
VPO1
3−2 6:00
VPO1
2−4 6:00
VPO1
3−4 6:00
VPO1
1−4 6:00
VSU
0−10 3:30
VPO
6−0 6:00
VPO1
3−8 6:00
6 石 黒 峻 士
日本大学
7 山 本 康 稀
日大クラブ
8 山 崎 祥 平
早稲田大学
9 松 本 篤 史
警視庁第六機動隊
10 園 田 平
自衛隊体育学校
11 吉 川 裕 介
自衛隊体育学校
12 山 口 剛
ブシロード

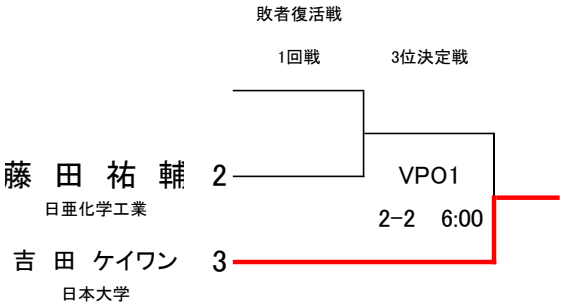
敗者復活戦
1回戦
3位決定戦
藤 田 祐 輔 2
日亜化学工業
吉 田 ケイワン 3
日本大学
VPO1
2−2 6:00

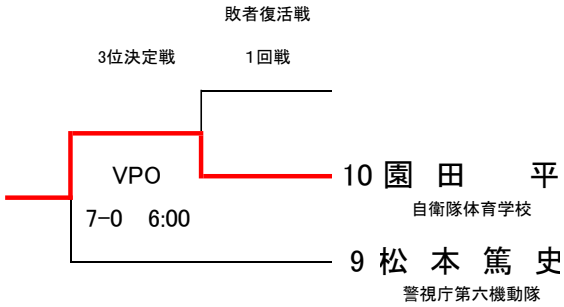
敗者復活戦
3位決定戦
1回戦
VPO
7−0 6:00
10 園 田 平
自衛隊体育学校
9 松 本 篤 史
警視庁第六機動隊