2017全日本学生レスリング選手権大会
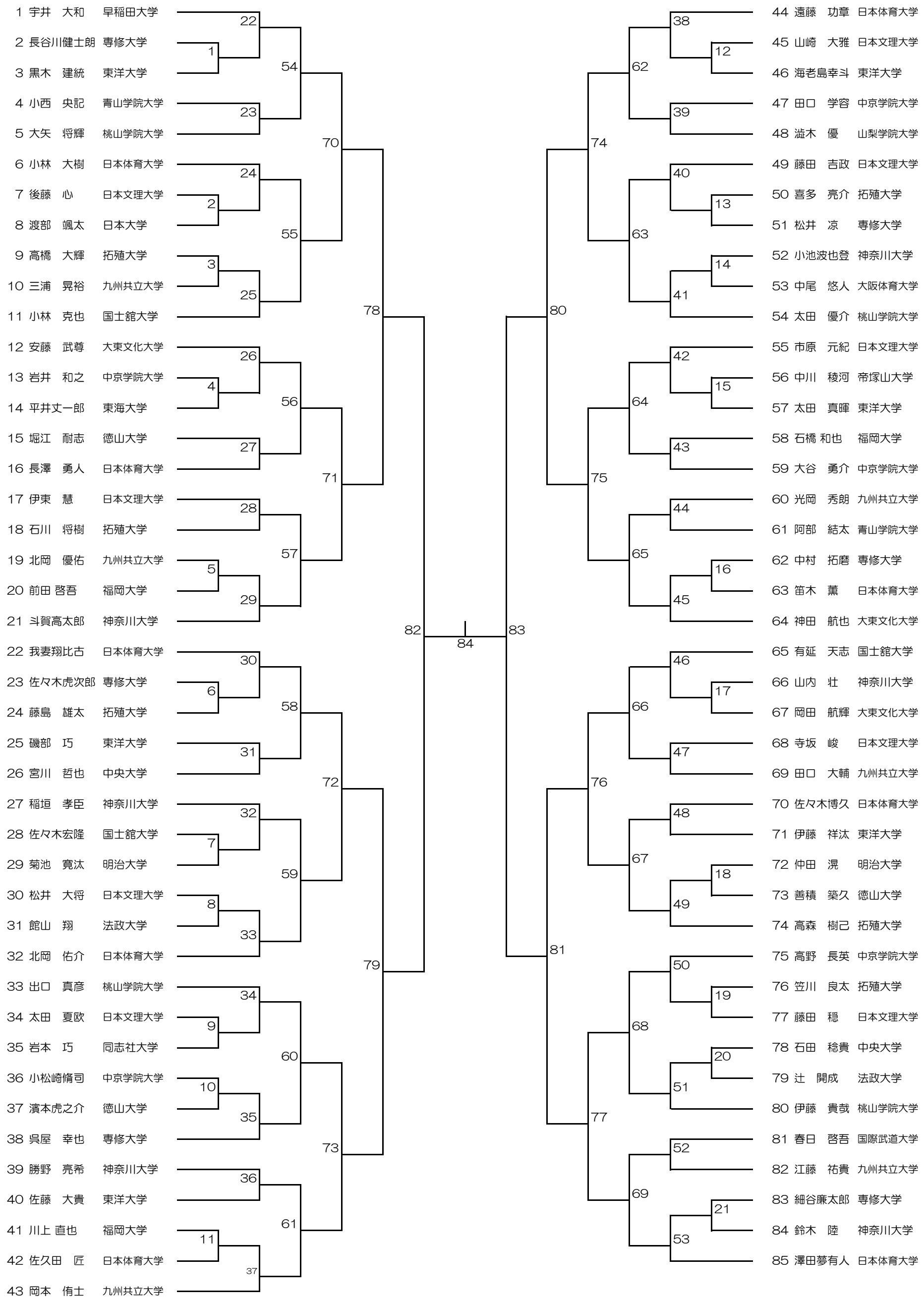
グレコローマンスタイル66kg