個人グレコローマンスタイル　55kg級

Aブロック

NO	氏名	学校名	学年	府県名	順位
1	堀　純祐	八幡工業	1	滋賀	補欠
2	小林　雅弘	近畿大学附属	1	大阪	2
~~3~~	~~佐々木　徹~~	~~天理教校学園~~	~~2~~	~~奈良~~	~~2~~
4	上　太一	猪名川	3	兵庫	1
5	森本　風太	和歌山北	3	和歌山	2
6	中生　怜也	網野	1	京都	1

Bブロック

NO	氏名	学校名	学年	府県名	順位
7	谷口　虎徹	和歌山北	1	和歌山	1
8	河村　文也	京都八幡	2	京都	2
9	井本　雅也	市立伊丹	3	兵庫	2
10	福田　悠李	大和広陵	2	奈良	1
11	中戸 ブルノ	栗東	3	滋賀	2
12	藤川　朔	高石	3	大阪	1

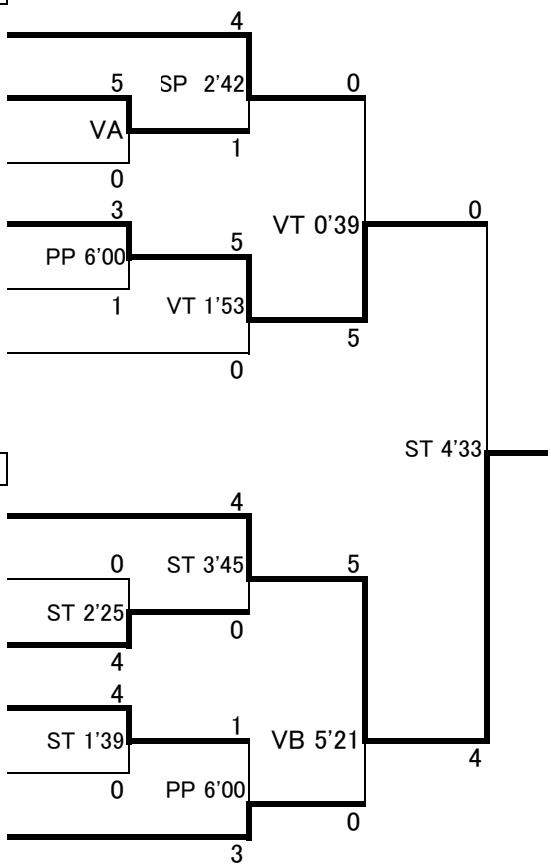

NO	順位	氏名	学校名	学年	府県名
7	優勝	谷口　虎徹	和歌山北	1	和歌山
4	第2位	上　太一	猪名川	3	兵庫
1	第3位	堀　純祐	八幡工業	1	滋賀
12	第3位	藤川　朔	高石	3	大阪