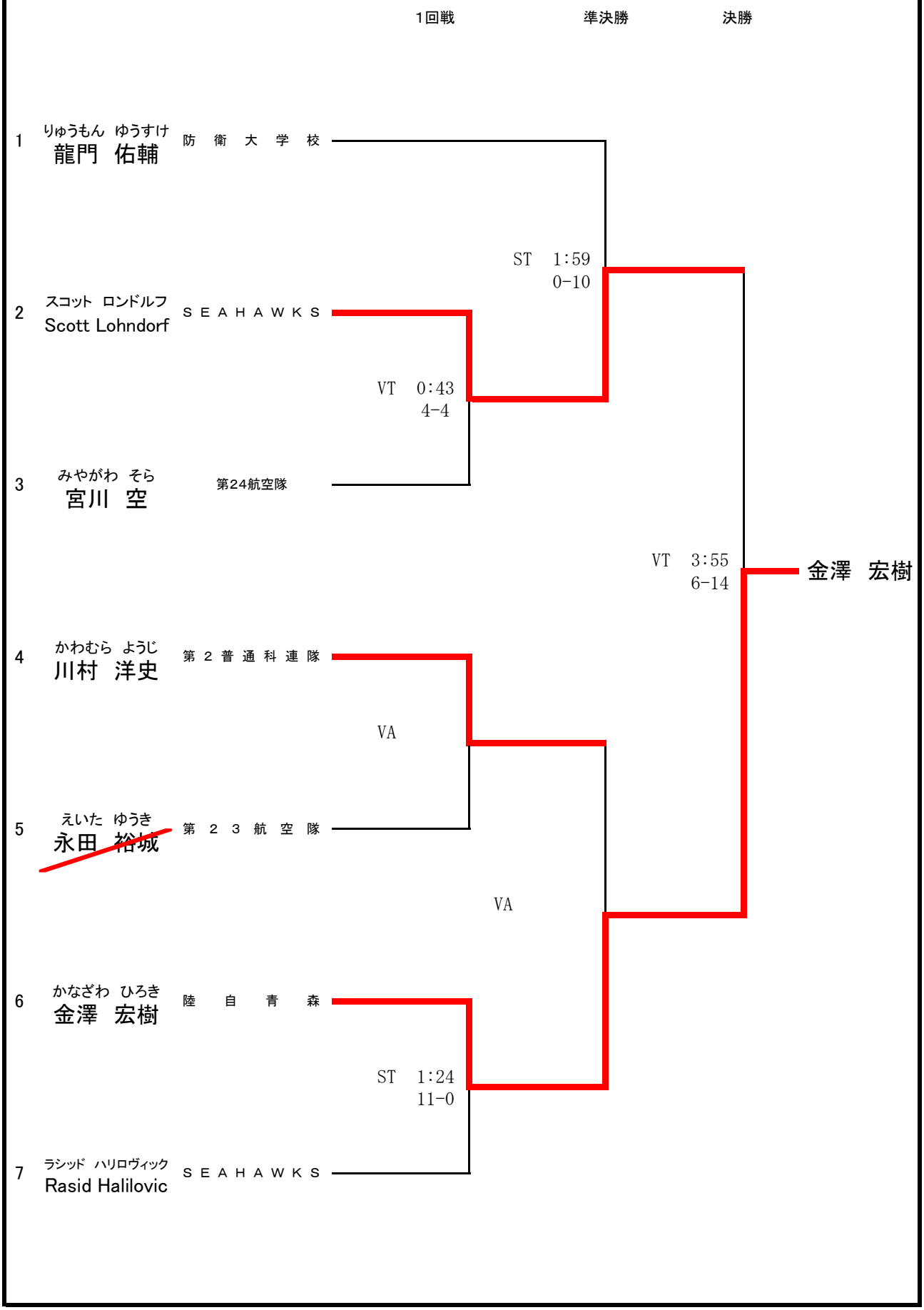第23回全自衛隊レスリング大会
F86 kg級　　C MAT