堺市立金岡公園体育館
平成28年10月28日(金)～29日
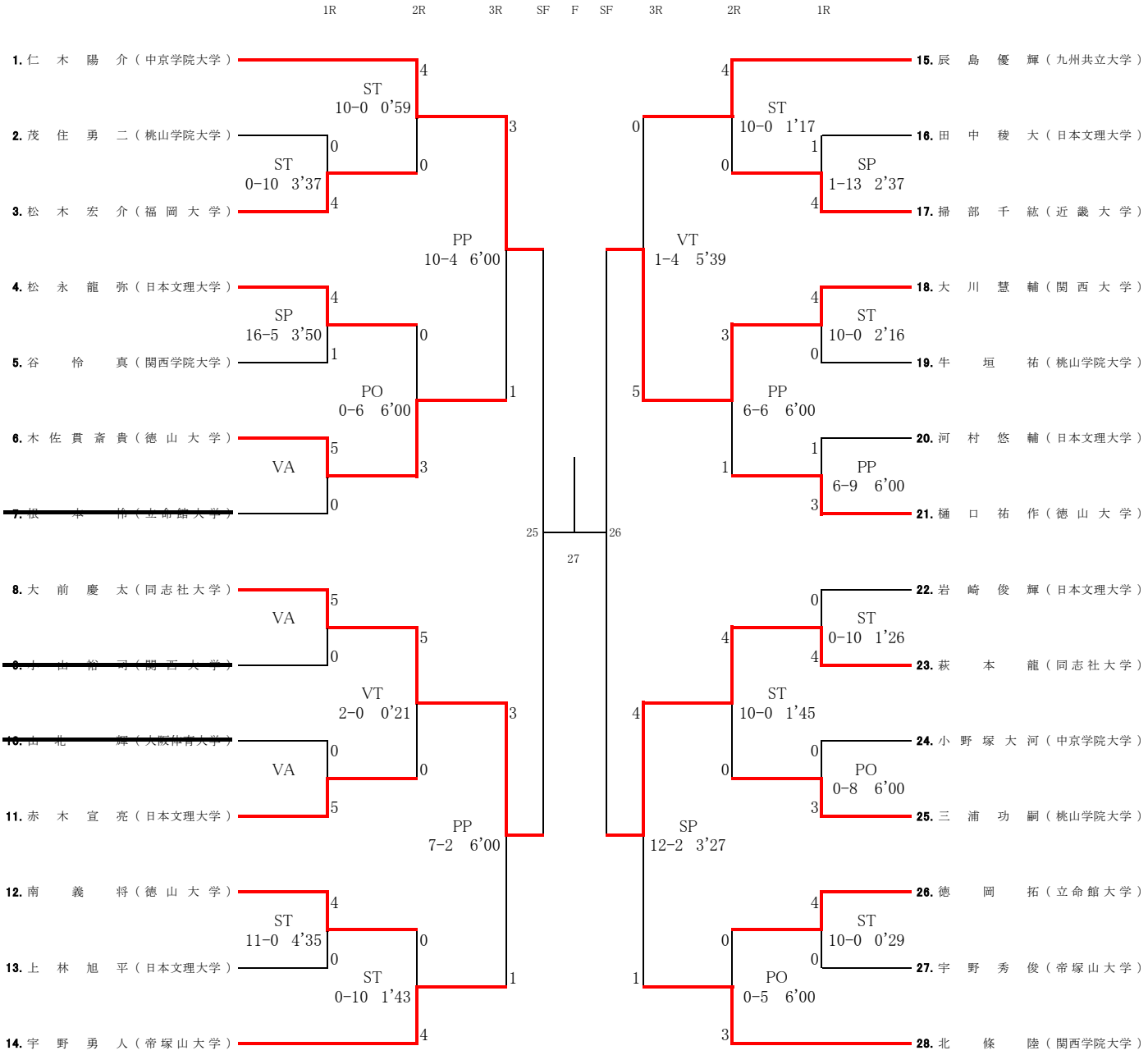
フリースタイル61kg級