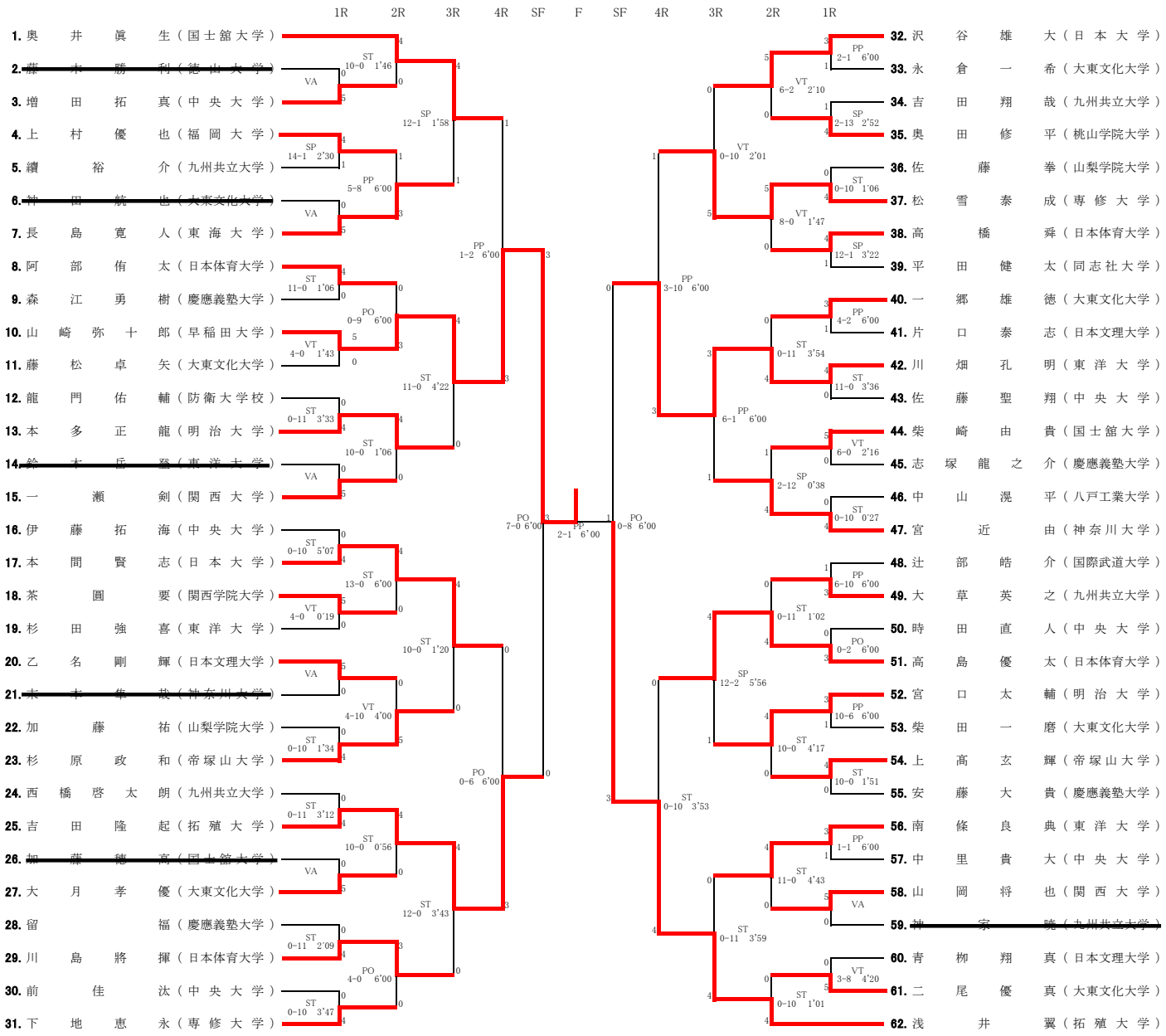フリースタイル74Kg級