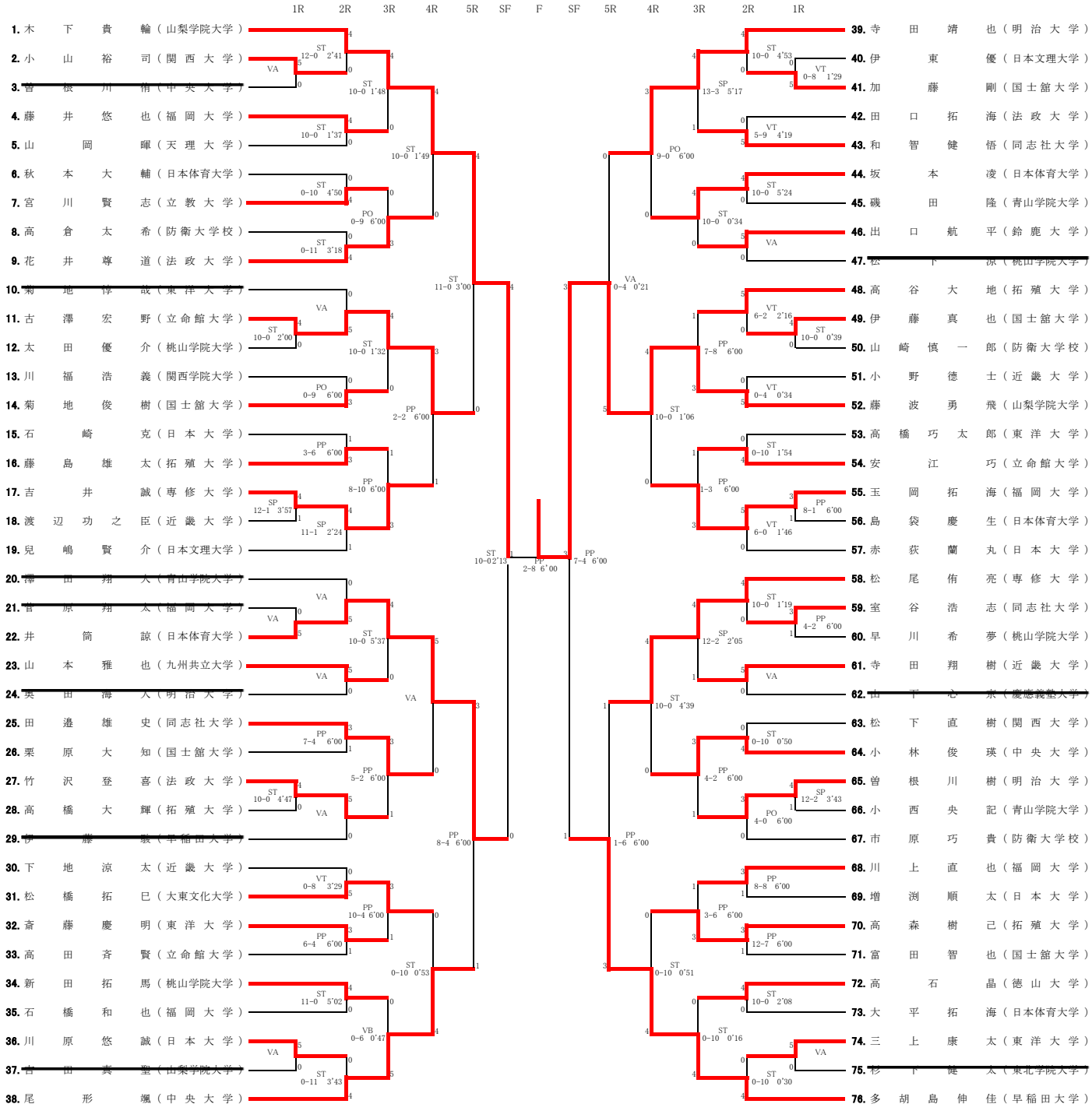フリースタイル70Kg級