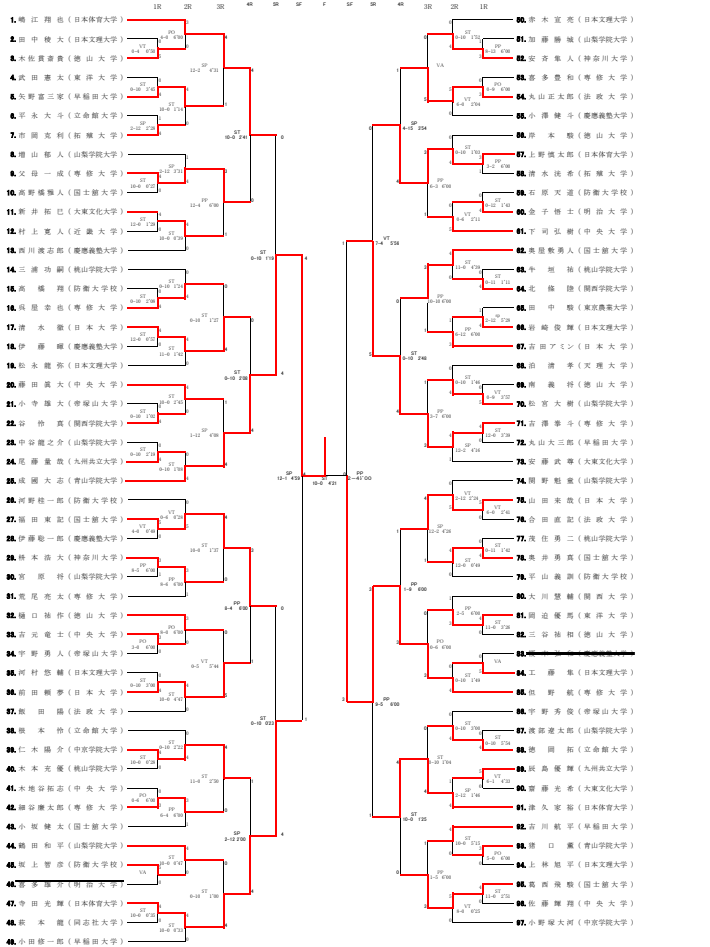フリースタイル61Kg級