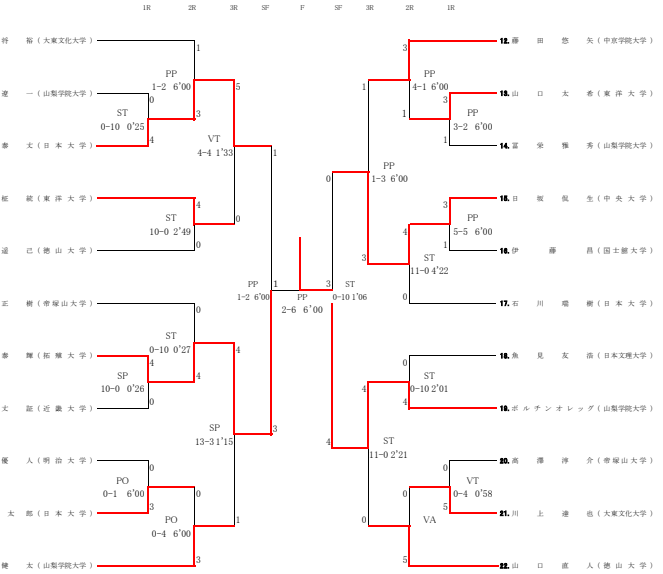フリースタイル125Kg級