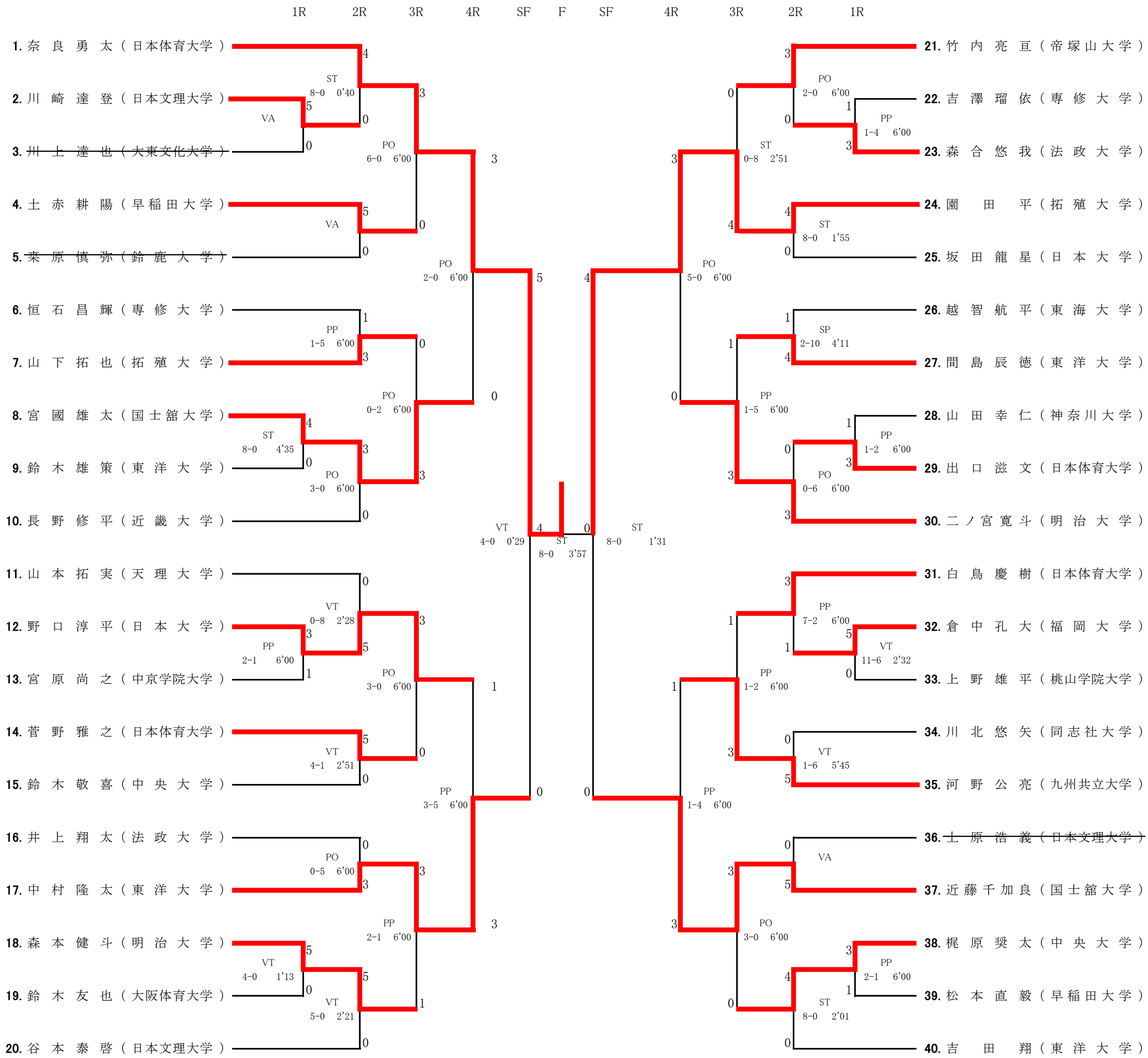グレコローマンスタイル98Kg級