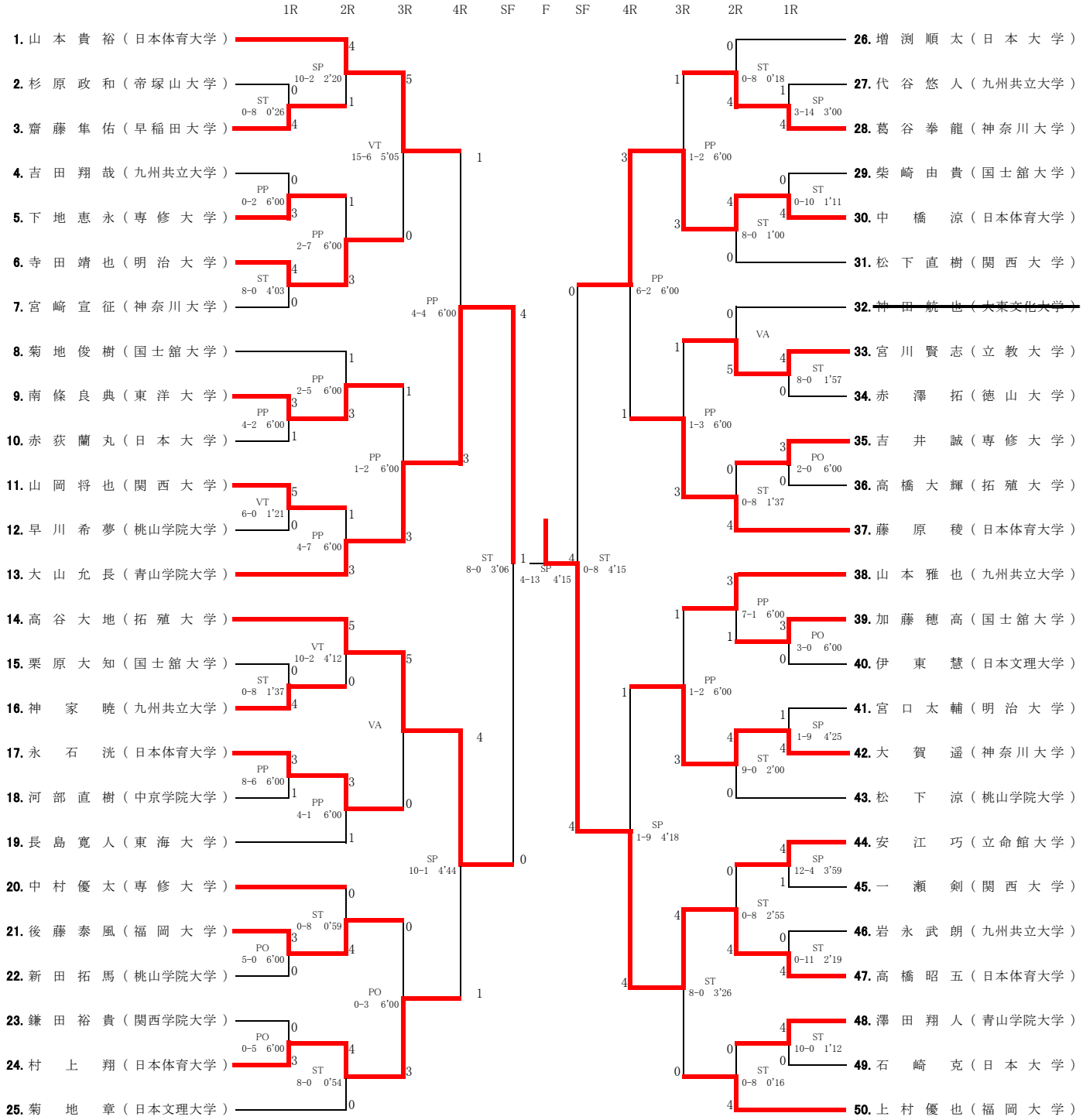グレコローマンスタイル71Kg級