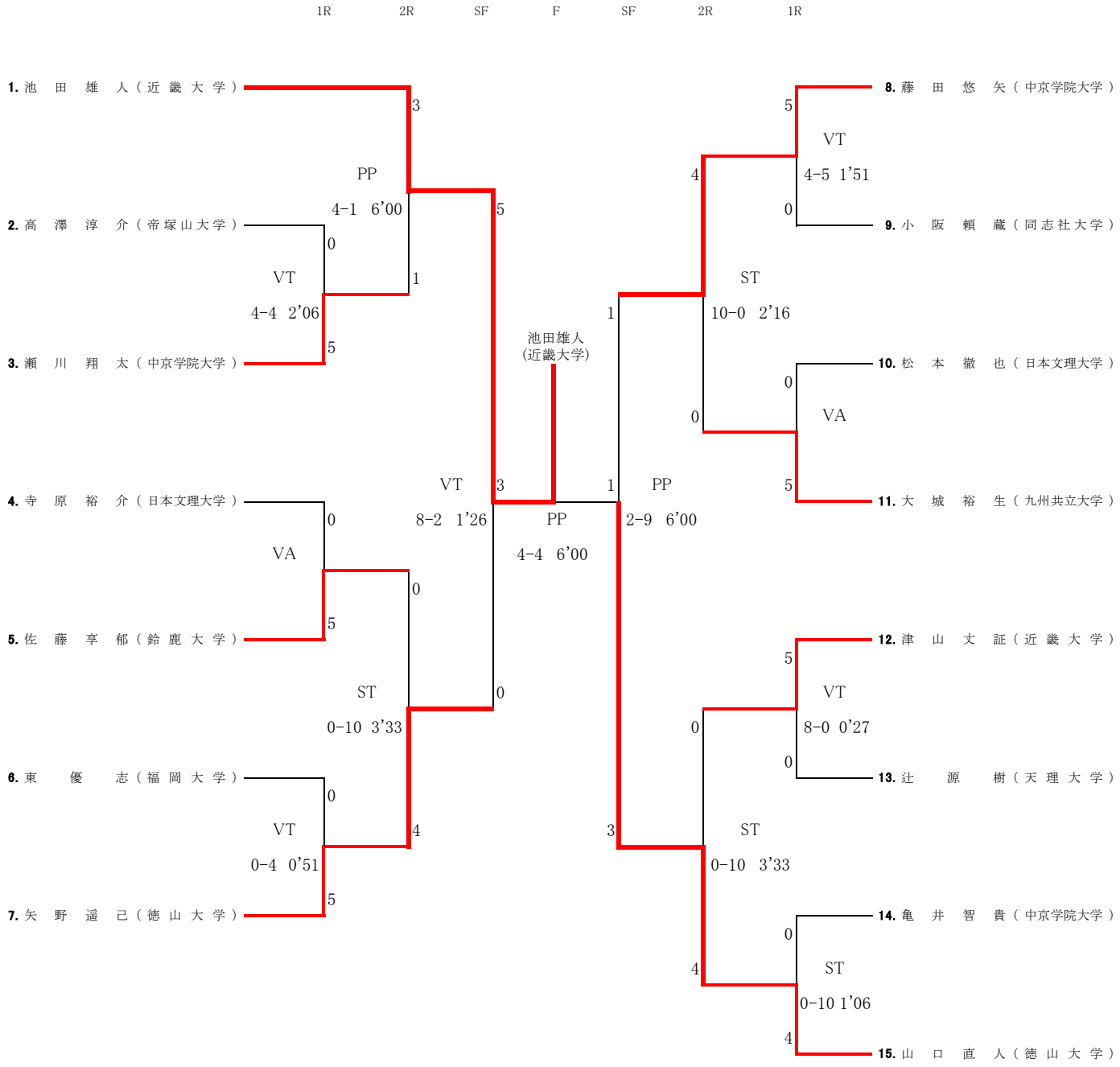フリースタイルスタイル125Kg