少年グレコローマンスタイル６６kg級

No.	氏名（副選手名）	所属 段位	都道府県名
1	屋比久 翔平（石川 勇摩）	沖縄県立浦添工業高等学校 初段33143	沖縄県
2	渡邊 貢輝	鳥栖工業高等学校 初段33596	佐賀県
3	宇野 寿倫（片山 幸也）	関西高校 初段33081	岡山県
4	荒井 雄介（松島 宙）	新潟県央工業高等学校 初段34571	新潟県
5	藤原 稜	愛媛県立今治工業高等学校 初段34224	愛媛県
6	泉 大河	北海道札幌東豊高等学校 初段33498	北海道
7	原田 克海（渡邉 一真）	熊本県立玉名工業高等学校 初段32879	熊本県
8	村上 翔（高山 悠馬）	大森学園高等学校 初段33427	東京都
9	渡辺 優人	隠岐島前高等学校 初段34485	島根県
10	堀 祐樹（長竹 竜弥）	福島高等学校 初段34399	宮崎県
11	金子 貴大（日野 七帆）	神奈川県立磯子工業高校 初段32914	神奈川県
12	川村 倫平（宮口 太輔）	飛龍高等学校 初段33132	静岡県
13	小林 隆介（甲斐 穣）	小諸高等学校 初段33267	長野県
14	沢谷 雄大（加藤 一人）	滑川高等学校 初段33231	富山県
15	遠藤 貴哉（菅原 聞太）	盛岡工業高等学校 初段33670	岩手県
16	奥田 海人（牧瀬 拳人）	霞ヶ浦高等学校 初段34359	茨城県
17	安田 成（山田 貴大）	鳥取県立鳥取中央育英高校 初段32970	鳥取県
18	後藤 譲二（菊地 章）	県立米沢工業高校 初段33104	山形県
19	高橋 昭五（鎌田 裕貴）	育英高等学校 初段33660	兵庫県
20	村上 明洋（増田 赳大）	私立天理教校学園高等学校 初段34185	奈良県
21	平野 翼（鳥羽 博世）	同志社香里高等学校 初段33124	大阪府

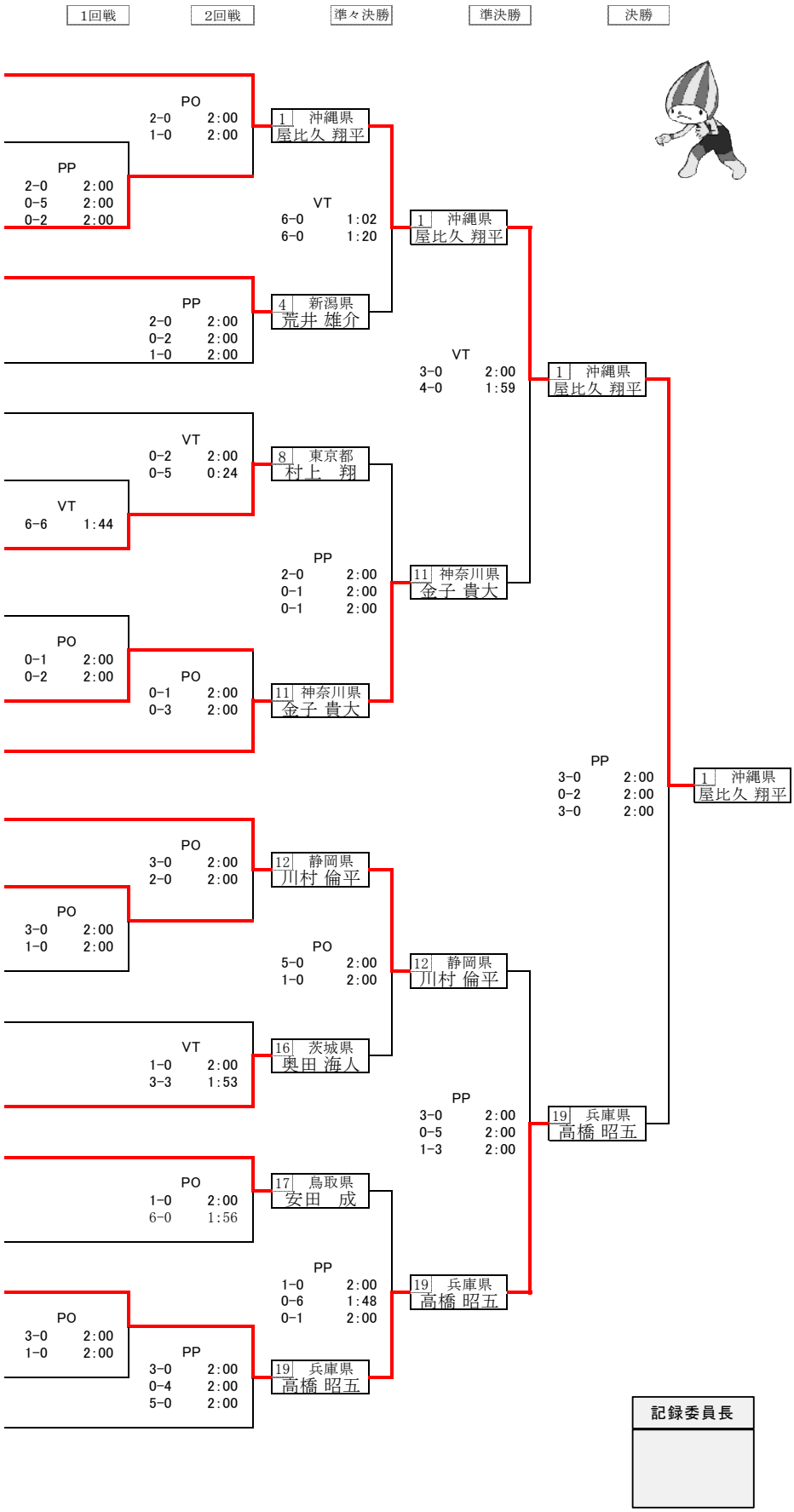

記録委員長

優勝	屋比久 翔平	沖縄県	5位	荒井 雄介	新潟県
準優勝	高橋 昭五	兵庫県	5位	村上 翔	東京都
3位	金子 貴大	神奈川県	5位	奥田 海人	茨城県
3位	川村 倫平	静岡県	5位	安田 成	鳥取県