天皇杯 平成23年度 全日本レスリング選手権大会
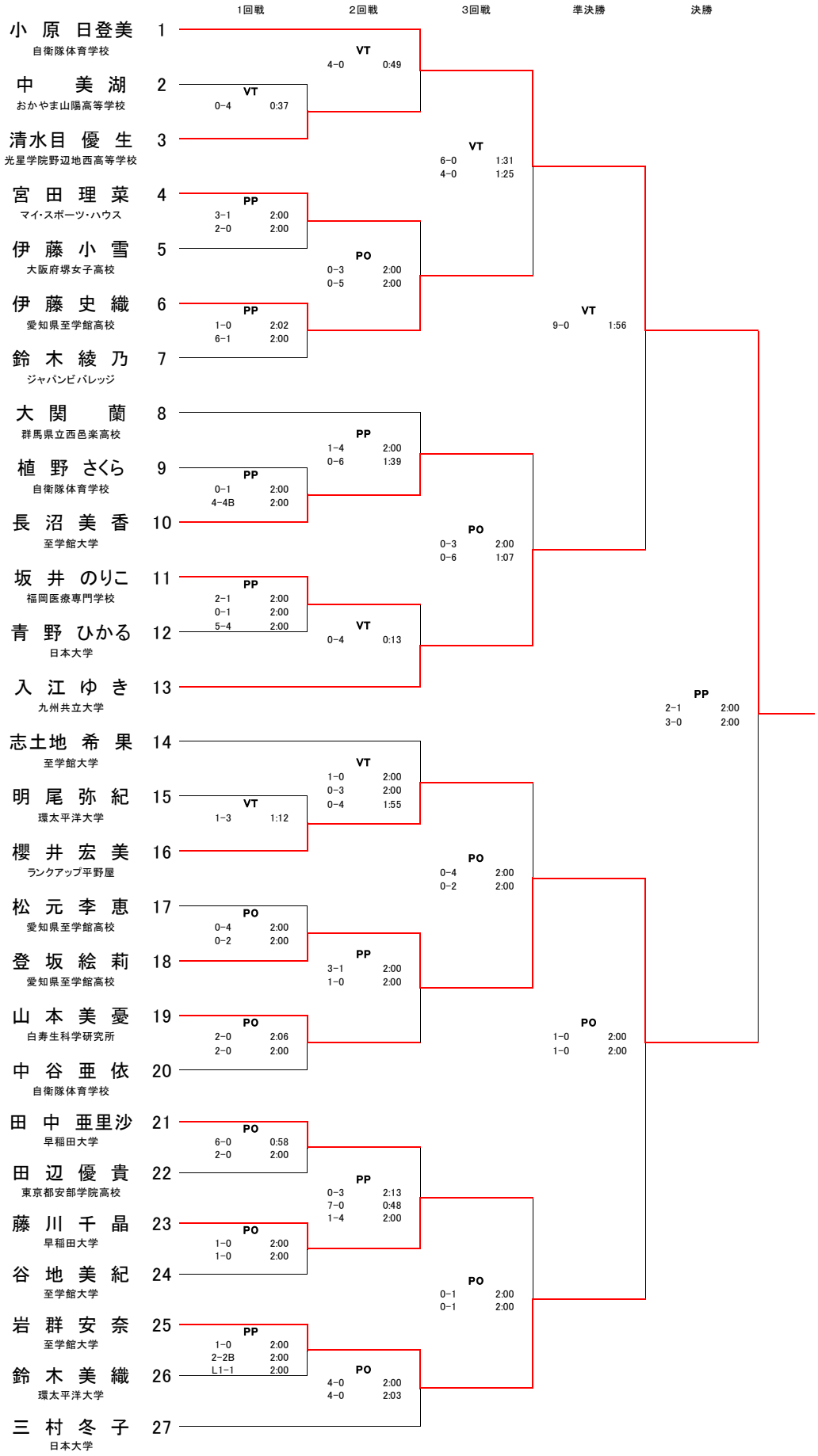
48 kg 女子